信濃機販株式会社

ダイグラインダー

SI-SG20E-6R（6mmコレット）
SI-SG20E-6R-1/4（6.35mmコレット）

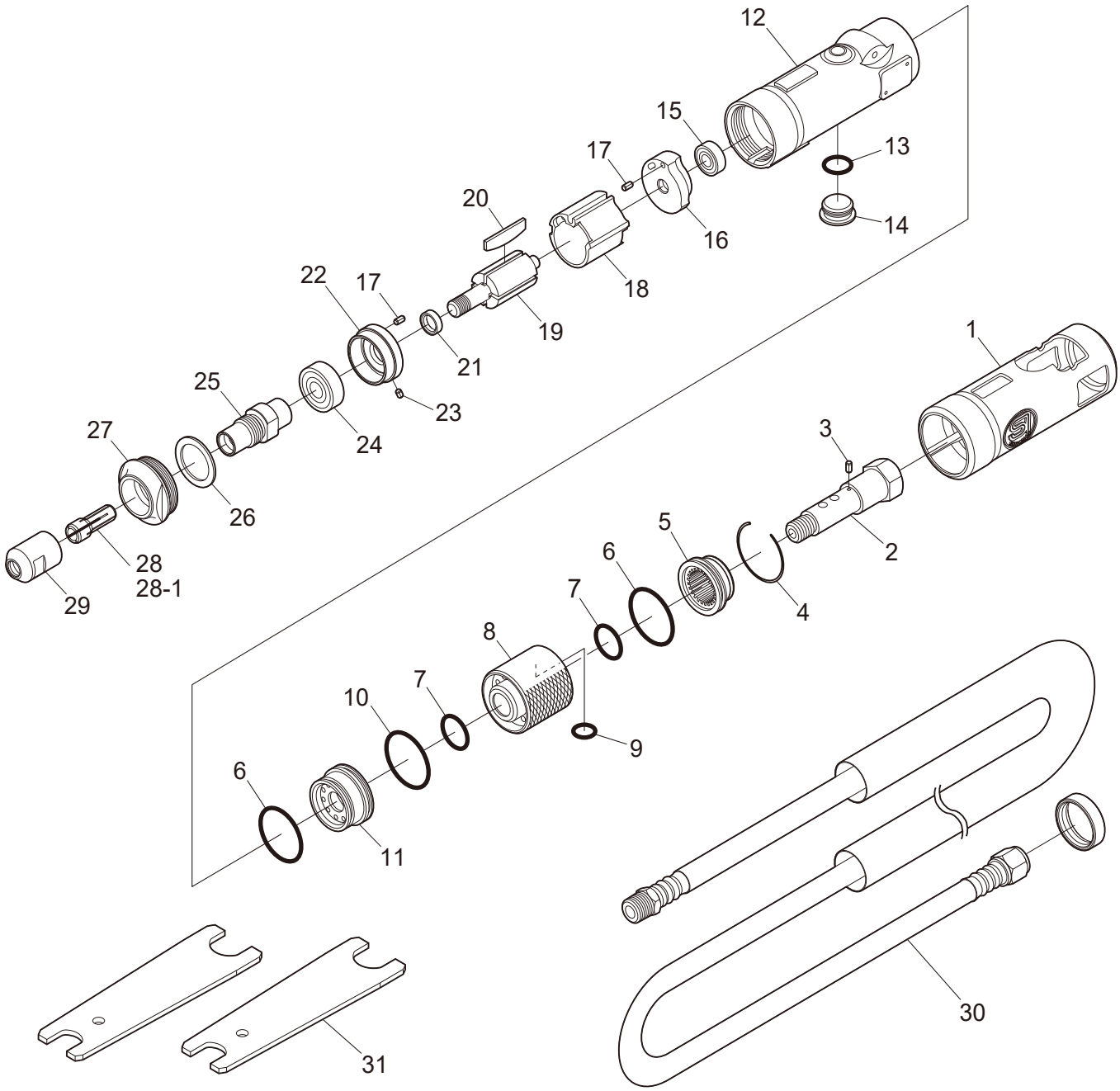

図番	パーツNo.	品名	員数	単価	図番	パーツNo.	品名	員数	単価
1	114SE-6	ハウジングカバー	1	1,760	17	25-5	ロールピン	2	50
2	612SE-9	インレットブッシング	1	2,860	18	330-30	シリンダー	1	3,430
3	15-4	ロールピン	1	50	19	330-15	ローター	1	5,080
4	610-30	リテーナーリング	1	200	20	330-16	ローターブレード	4	310
5	610-29CP	デフレクターＣＰ	1	1,090	21	330-18	カラー	1	720
6	620-28	Ｏ－リング	2	110	22	610S-1	フロントエンドプレート	1	1,780
7	S-12	Ｏ－リング	2	90	23	25-3.5	ロールピン	1	50
8	612SE-8CP	バルブリング	1	5,610	24	608ZZ	ボールベアリング	1	660
9	612SE-10	Ｏ－リング	1	110	25	612SE-1	スピンドル	1	4,950
10	210R-7	Ｏ－リング	1	70	26	610-25	ワッシャー	1	200
11	612SE-7	カラー	1	2,310	27	612SE-2	ロックナット	1	2,640
12	612SE-11CP	モーターハウジングＣＰ	1	11,000	28	114SE-3	６㎜コレット	1	5,500
13	P-10	Ｏ－リング	1	60	28-1	114SE-3A	１／４（６．３５ｍｍ）コレット	1	5,500
14	330-10A	バルブナット	1	390	29	114SE-2	コレットナット	1	2,330
15	696ZZ	ボールベアリング	1	660	30	106-9MAS	ワイプホースＡｓｓｙ	1	3,960
16	610S-2	リアエンドプレート	1	3,190	31	350-28	スパナレンチ	2	880