SI-AG4H-A2PJ 4インチアングルグラインダー（ハイパワータイプ）

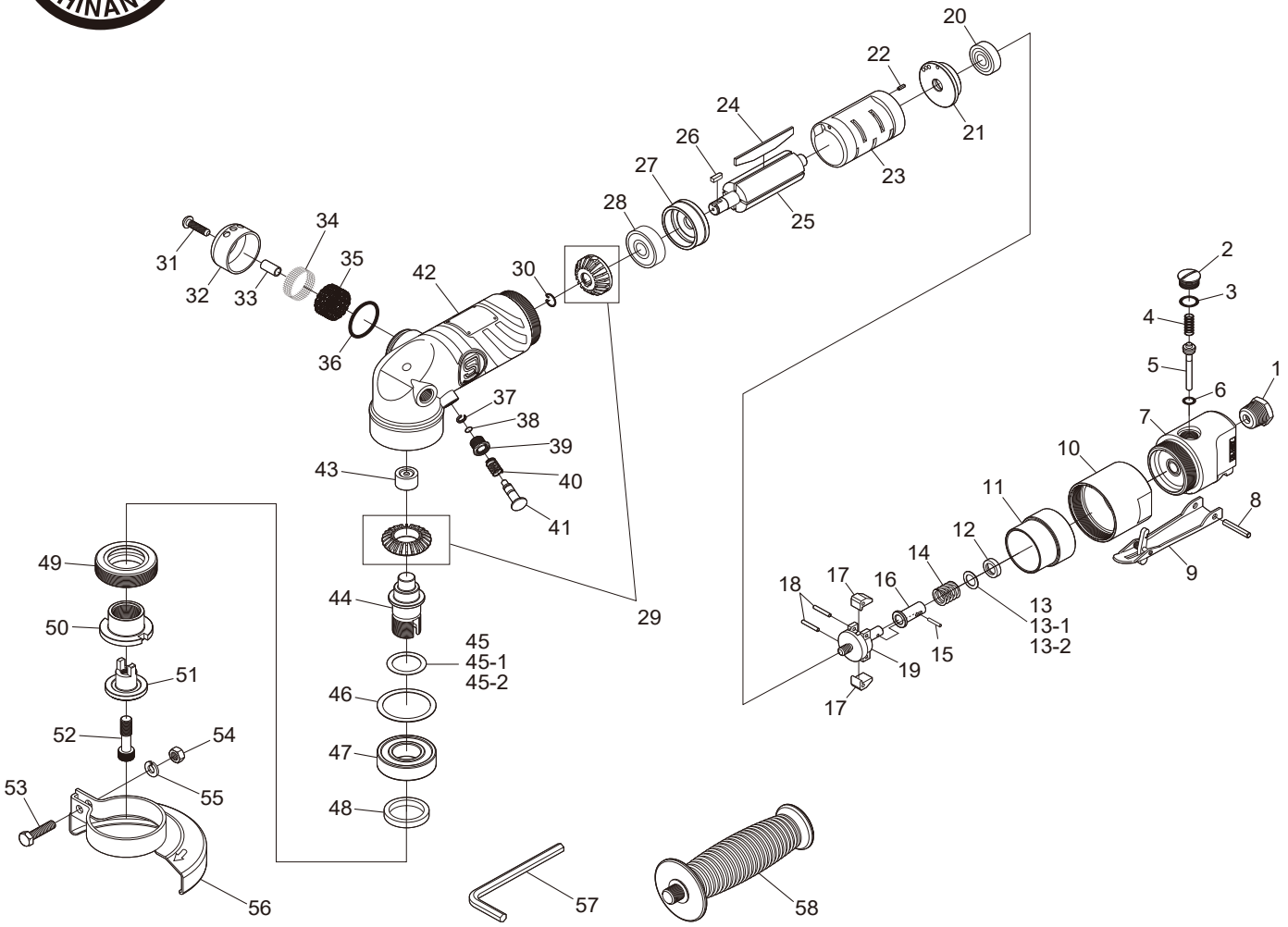

図番	パーツNo.	品名	員数	単価	図番	パーツNo.	品名	員数	単価
1	670-22CP	インレットブッシングＣＰ	1	850	30	244-12	リテーナーリング	1	510
2	230-68	バルブスクリュウ	1	250	31	AZM50-200	キャップスクリュウ	1	110
3	P-10	Ｏ－リング	1	60	32	246-4	デフレクター	1	680
4	450-24	バルブスプリング	1	80	33	242SIL-12	カラー	1	550
5	630SIL-6	バルブピン	1	1,210	34	246-15	エグゾーストスクリーン	1	350
6	P-6	Ｏ－リング	1	50	35	246-11	マフラー	1	260
7	630SIL-4	バルブハウジング	1	4,510	36	P-22	Ｏ－リング	1	170
8	40-25	ロールピン	1	50	37	2011AC-94A	リテーナーリング	1	150
9	242SIL-7	スロットルレバー	1	1,870	38	2011AC-106	Ｏ－リング	1	110
10	630SIL-2	ロックリング	1	4,290	39	2011AC-92A	ロックピンナット	1	810
11	630SIL-3	カラー	1	2,590	40	2011AC-95A	スプリング	1	150
12	242-31	カラー	1	610	41	244-16	ロックピン	1	850
13	242-32A	シム０．２	1	90	42	244-10	モーターハウジング	1	10,450
13-1	242-32B	シム０．３	1	90	43	BK1210	ニードルベアリング	1	1,020
13-2	242-32C	シム０．５	1	100	44	246-3	スピンドル	1	6,930
14	630-19	ガバナスプリング	1	360	45	242-19A	シム０．２	1	80
15	242-33	ニードルピン	1	80	45-1	242-19B	シム０．３	1	90
16	242-29	プランジャー	1	1,050	45-2	242-19C	シム０．５	1	100
17	242-27	ウエイト	2	2,340	46	244-4	ワッシャー	1	110
18	2500-15-8	ニードルローラー	2	100	47	6004ZZ	ボールベアリング	1	2,930
19	630-17	ガバナハウジング	1	5,830	48	242-18	フェルトリング	1	230
20	609ZZNSK	ボールベアリング	1	1,980	49	244-3	スピンドルナット	1	3,490
21	630-16A	リアエンドプレート	1	1,320	50	244-1	ディスクレシーバー	1	4,220
22	20-6	ロールピン	1	50	51	244-2	ディスクナット	1	2,200
23	630-15	シリンダー	1	8,580	52	244-5	キャップスクリュウ	1	1,400
24	630-13	ローターブレード	4	530	53	WM60-250	ボルト	1	110
25	630-14	ローター	1	5,940	54	N2-M60	ナット	1	60
26	630-11	キー	1	220	55	HSW-60	ワッシャー	1	50
27	630-12A	フロントエンドプレート	1	1,430	56	244-6	ディスクカバー	1	1,650
28	6200ZZ	ボールベアリング	1	770	57	WRA-6	アレンレンチ　６㎜	1	280
29	244-9CP	ピニオンベベルギアセット	1	8,800	58	242SIL-20	ハンドル	1	1,980