SI-AG4-A2RJ 4インチアングルグラインダー

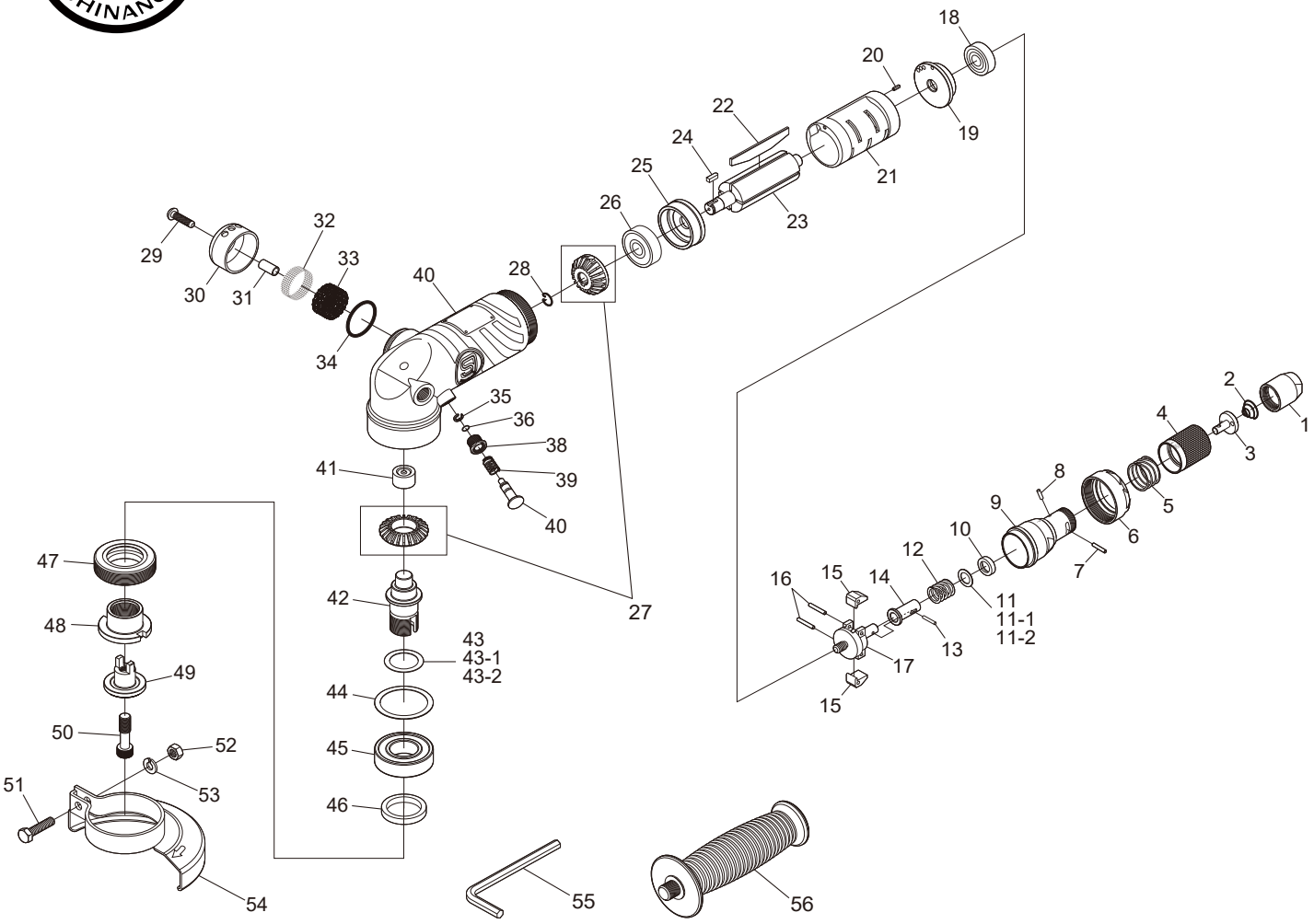

図番	パーツNo.	品名	員数	単価	図番	パーツNo.	品名	員数	単価
1	630-29	インレットブッシングＣＰ	1	2,860	29	AZM50-200	キャップスクリュウ	1	110
2	630-28	バルブスプリング	1	330	30	246-4	デフレクター	1	680
3	630-27	バルブ	1	1,210	31	242SIL-12	カラー	1	550
4	630-26	バルブリング	1	2,970	32	246-15	エグゾーストスクリーン	1	350
5	630-25	バルブスプリング	1	660	33	246-11	マフラー	1	260
6	630-24	モーターロックナット	1	3,960	34	P-22	Ｏ－リング	1	170
7	3000-16-8	ニードルローラー	1	110	35	2011AC-94A	リテーナーリング	1	150
8	502-32	ニードルローラー	1	60	36	2011AC-106	Ｏ－リング	1	110
9	630-23CP	ガバナケースＣＰ	1	10,620	37	2011AC-92A	ロックピンナット	1	810
10	242-31	カラー	1	610	38	2011AC-95A	スプリング	1	150
11	242-32A	シム０．２	1	90	39	244-16	ロックピン	1	850
11-1	242-32B	シム０．３	1	90	40	244-10	モーターハウジング	1	10,450
11-2	242-32C	シム０．５	1	100	41	BK1210	ニードルベアリング	1	1,020
12	630-19	ガバナスプリング	1	360	42	246-3	スピンドル	1	6,930
13	242-33	ニードルピン	1	80	43	242-19A	シム０．２	1	80
14	242-29	プランジャー	1	1,050	43-1	242-19B	シム０．３	1	90
15	242-27	ウエイト	2	2,340	43-2	242-19C	シム０．５	1	100
16	2500-15-8	ニードルローラー	1	100	44	244-4	ワッシャー	1	110
17	630-17	ガバナハウジング	1	5,830	45	6004ZZ	ボールベアリング	1	2,930
18	609ZZNSK	ボールベアリング	1	1,980	46	242-18	フェルトリング	1	230
19	630-16A	リアエンドプレート	1	1,320	47	244-3	スピンドルナット	1	3,490
20	20-6	ロールピン	1	50	48	244-1	ディスクレシーバー	1	4,220
21	630-15	シリンダー	1	8,580	49	244-2	ディスクナット	1	2,200
22	630-13	ローターブレード	4	530	50	244-5	キャップスクリュウ	1	1,400
23	630-14	ローター	1	5,940	51	WM60-250	ボルト	1	110
24	630-11	キー	1	220	52	N2-M60	ナット	1	60
25	630-12A	フロントエンドプレート	1	1,430	53	HSW-60	ワッシャー	1	50
26	6200ZZ	ボールベアリング	1	770	54	244-6	ディスクカバー	1	1,650
27	244-9CP	ピニオンベベルギアセット	1	8,800	55	WRA-6	アレンレンチ　６㎜	1	280
28	244-12	リテーナーリング	1	510	56	242SIL-20	ハンドル	1	1,980