SI-530DA ダブルアクションポリッシャー

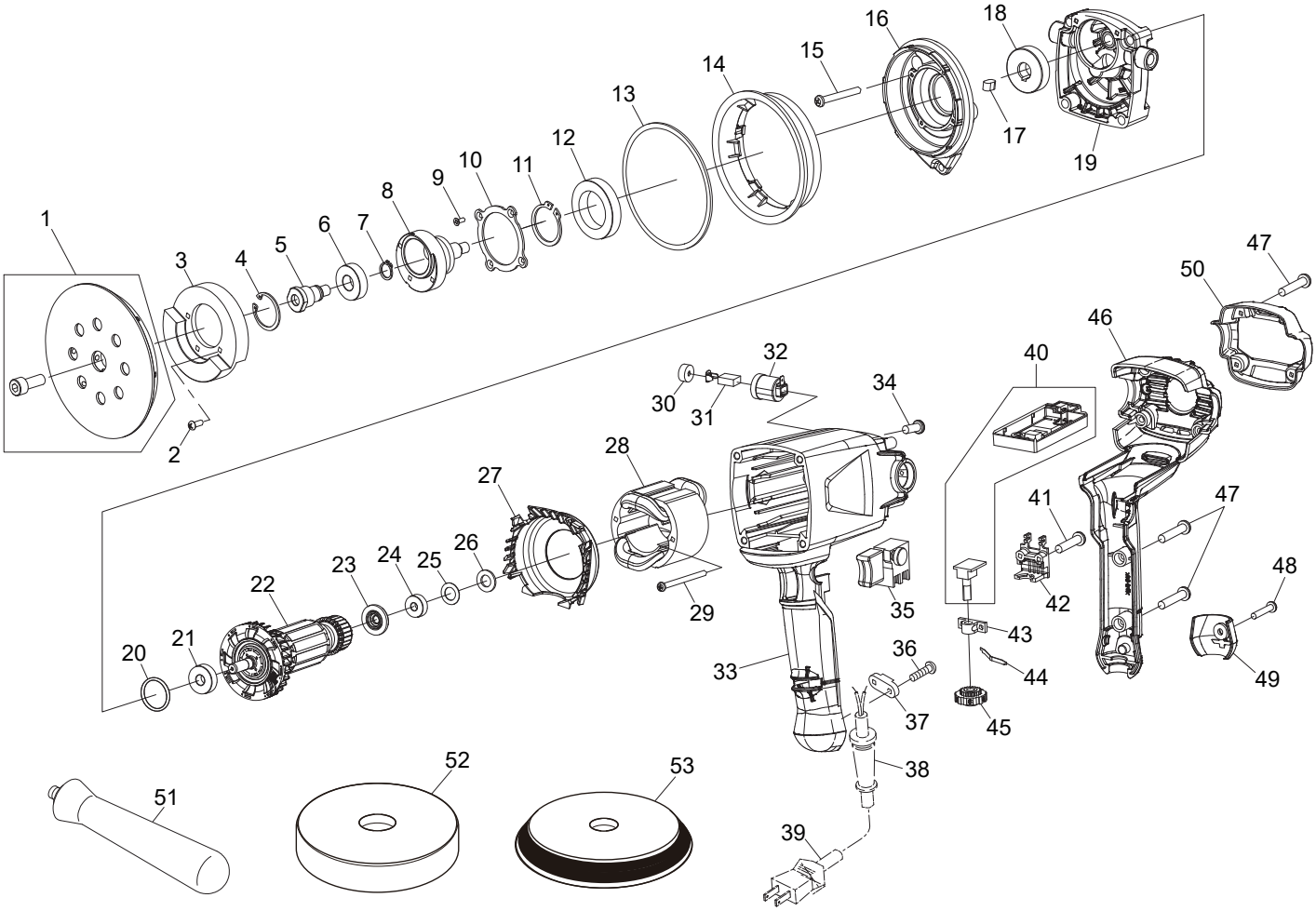

図番	パーツNo.	品名	員数	単価	図番	パーツNo.	品名	員数	単価
1	60100001	マジックパッド	1	2,970	28	60400025	フィールドコイル	1	4,730
2	9000410	スクリュウ	3	170	29	9070455	スクリュウ	2	220
3	61900004	バランサー	1	4,730	30	6570135	ブラシキャップ	2	370
4	9522800	リテーナーリング	1	420	31	6541327	カーボンブラシ（１Ｐ／Ｃ　２ヶ入）	1	500
5	61100005	スピンドルシャフト	1	2,530	32	6570120	ブラシホルダー	2	760
6	6001LLB	ボールベアリング	1	1,270	33	60800698	モーターケース組立	1	2,420
7	9511200	リテーナーリング	1	460	34	9060410	スクリュウ	2	120
8	60800685	インターナルシャフト組立	1	9,240	35	65500007	スイッチ	1	1,940
9	9140306	スクリュウ	1	140	36	9060416	スクリュウ	2	230
10	61500080	ベアリング押え	1	940	37	6560057	コードクランプ	1	360
11	9513000	リテーナーリング	1	330	38	6560259	コードアーマー	1	610
12	6906LLB	ボールベアリング	1	1,320	39	65200046	プラグコード	1	3,190
13	6390401	防塵シート	1	250	40	6430675	回路組立	1	7,990
14	63600093	防塵カバー	1	1,210	41	9060418	スクリュウ	2	230
15	9060545	スクリュウ	4	330	42	6362054	ダイヤルホルダー	1	400
16	68200051	ギヤケース	1	4,730	43	6361545	ガイド	1	350
17	6100762	キー	1	480	44	6180821	板バネ	1	360
18	62000078	中間ギヤ	1	2,200	45	6832593	ダイヤル	1	590
19	6083751	インナーケース組立	1	2,940	46	6833339	テールカバー	1	1,610
20	P-22	Ｏ－リング	1	170	47	9060420	スクリュウ	6	340
21	608LLB	ボールベアリング	1	1,160	48	9060408	スクリュウ	1	210
22	60300107	アマチュア	1	8,140	49	6320506	ハンドルプロテクター	1	580
23	6361213	防塵カラー	1	390	50	6320621	テールプロテクター	1	1,160
24	606ZZ	ボールベアリング	1	660	51	6832740	補助ハンドル	1	1,430
25	6901257	ワッシャ	1	340	52	400E-102	Φ１６５ウレタンバフ（５枚入）	1	11,000
26	6370864	スポンジ	1	340	53	400E-101	Φ１６５テーパーウールバフ（５枚入）	1	12,700
27	64900022	ファンケーシング	1	780					