信濃機販株式会社

SI-4500 シェアー

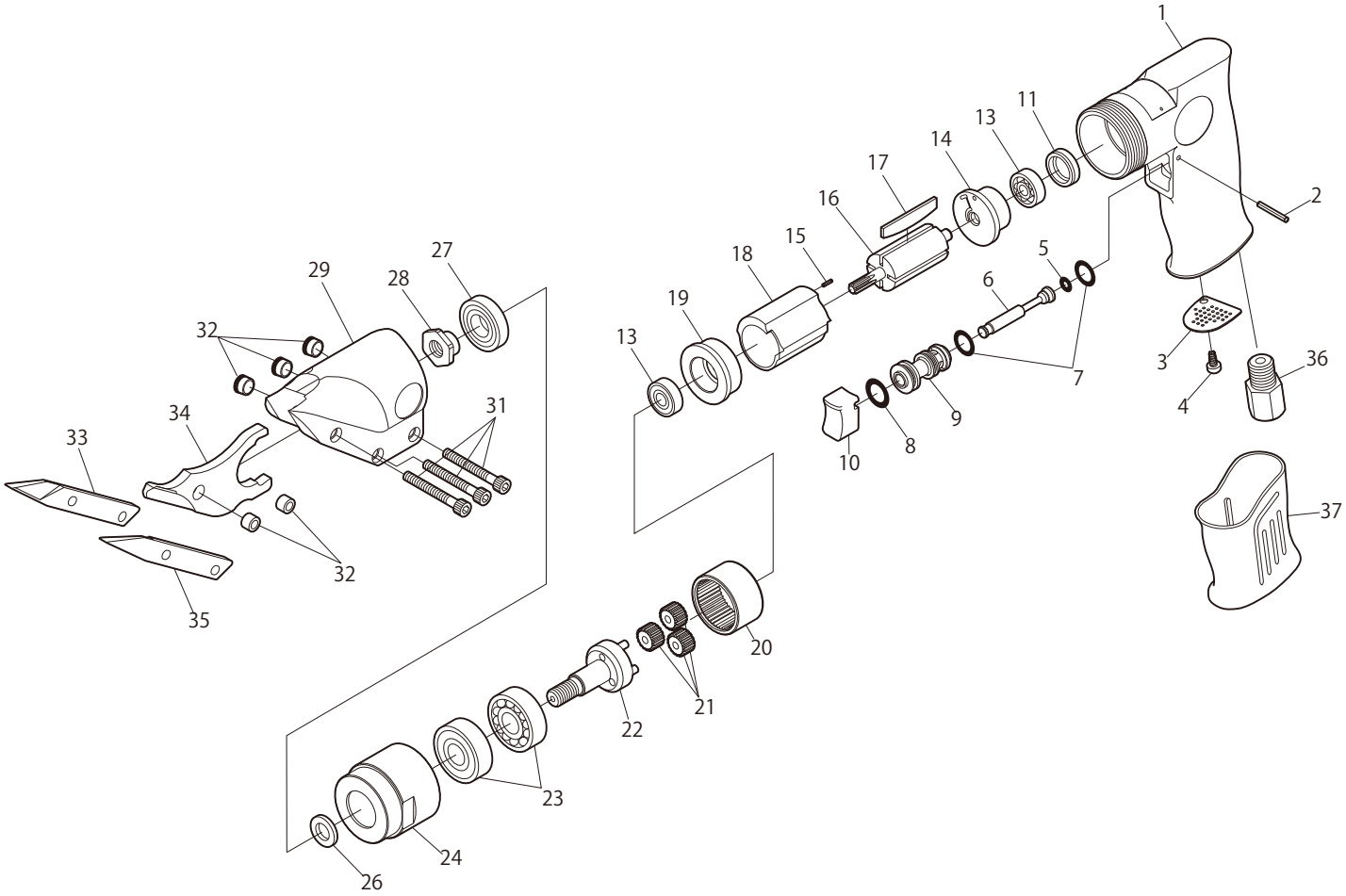

図番	パーツNo.	品名	員数	単価	図番	パーツNo.	品名	員数	単価
1	210-1SI	モーターハウジング	1	8,160	20	217-10A	インターナルギア	1	3,900
2	25-20	ロールピン	1	40	21	210-8	アイドルギア	3	790
3	220-6	デフレクター	1	350	22	220-10	スピンドル	1	3,650
4	JBM40-80	スクリュウ	1	50	23	6201Z	ボールベアリング	2	650
5	P-4	O－リング	1	40	24	210-15	ロックリング	1	3,360
6	120-14	バルブシャフト	1	1,490	26	680-7	スペーサー	1	240
7	P-10	O－リング	2	50	27	EE-4ZZ	ボールベアリング	1	600
8	P-11	O－リング	1	50	28	160-8	エキセントリックナット	1	760
9	220-31	バルブボディー	1	470	29	160-1	カッターハウジング	1	3,180
10	220-2	スロットル	1	190	30	160-7	ロックナット	3	180
11	680-34	ベアリングキャップ	1	90	31	Z1024-380	キャップスクリュウ	3	200
13	626	ボールベアリング	2	500	32	160-5	カラー	2	200
14	300-4	リアエンドプレート	1	2,100	33	160-4	レフトブレード	1	4,500
15	15-6	ロールピン	1	40	34	160-2	センターブレード	1	6,500
16	210-13	ローター	1	4,120	35	160-3	ライトブレード	1	4,500
17	301-15	ローターブレード	4	360	36	680-18	インレットブッシング	1	800
18	800-1	シリンダー	1	3,590	37	120-35	ボディーカバー	1	1,200
19	210-11	フロントエンドプレート	1	1,320					

2023/04