信濃機販株式会社

SI-440P φ75mmコードレスミニポリッシャー（シングルアクション）

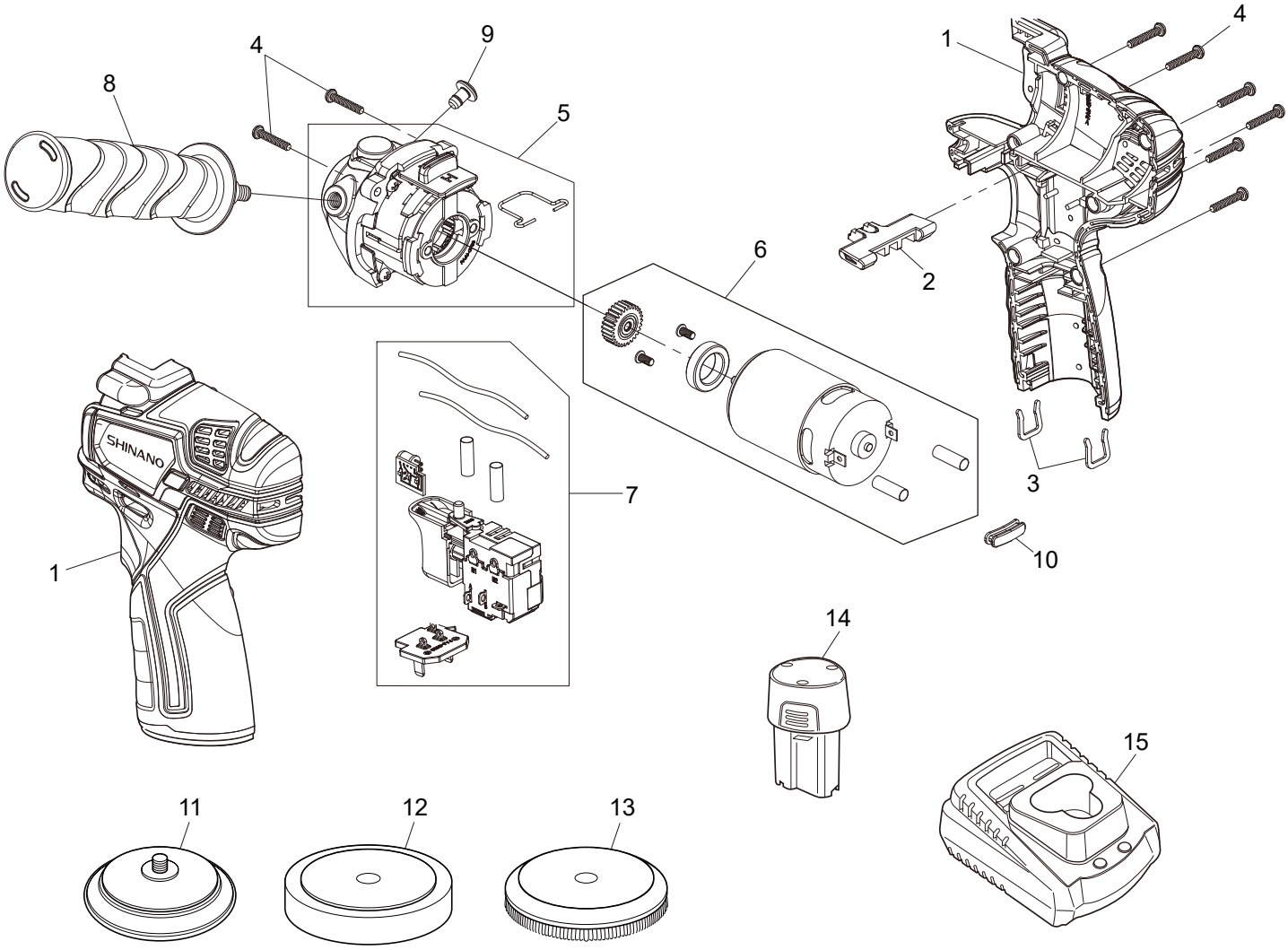

図番	パーツNo.	品名	員数	単価	図番	パーツNo.	品名	員数	単価
1	30032272	モーターハウジング（左右ＣＰ）	1	3,740	9	30630873	スクリュウ	1	290
2	30731547	正逆切替レバー	1	220	10	30630927	カバー	1	110
3	20032291	クリップ	2	110	11	1151-102	Φ７５マジックパッド	1	3,300
4	20930722	スクリュウ	8	170	12	129KL-102	Φ８０ホワイトウレタンバフ（１Ｐ／Ｃ５枚入）	1	4,400
5	RS30S0024	フロントカバーセット（５／１６”）	1	9,350	13	119KS-102	Φ８０ウールバフ（５枚入）	1	5,500
6	RS99S0075	モーター組立	1	10,780	14	SI-B1212LA	バッテリーパック	1	オープン価格
7	RS99S0077	スイッチ組立	1	6,050	15	SI-DC12JP07-C15	充電器	1	オープン価格
8	RS99S0026	デッドハンドルＣＰ	1	1,720					