信濃機販株式会社

SI-410E

コードレス 75φmm
クイックポリッシャー

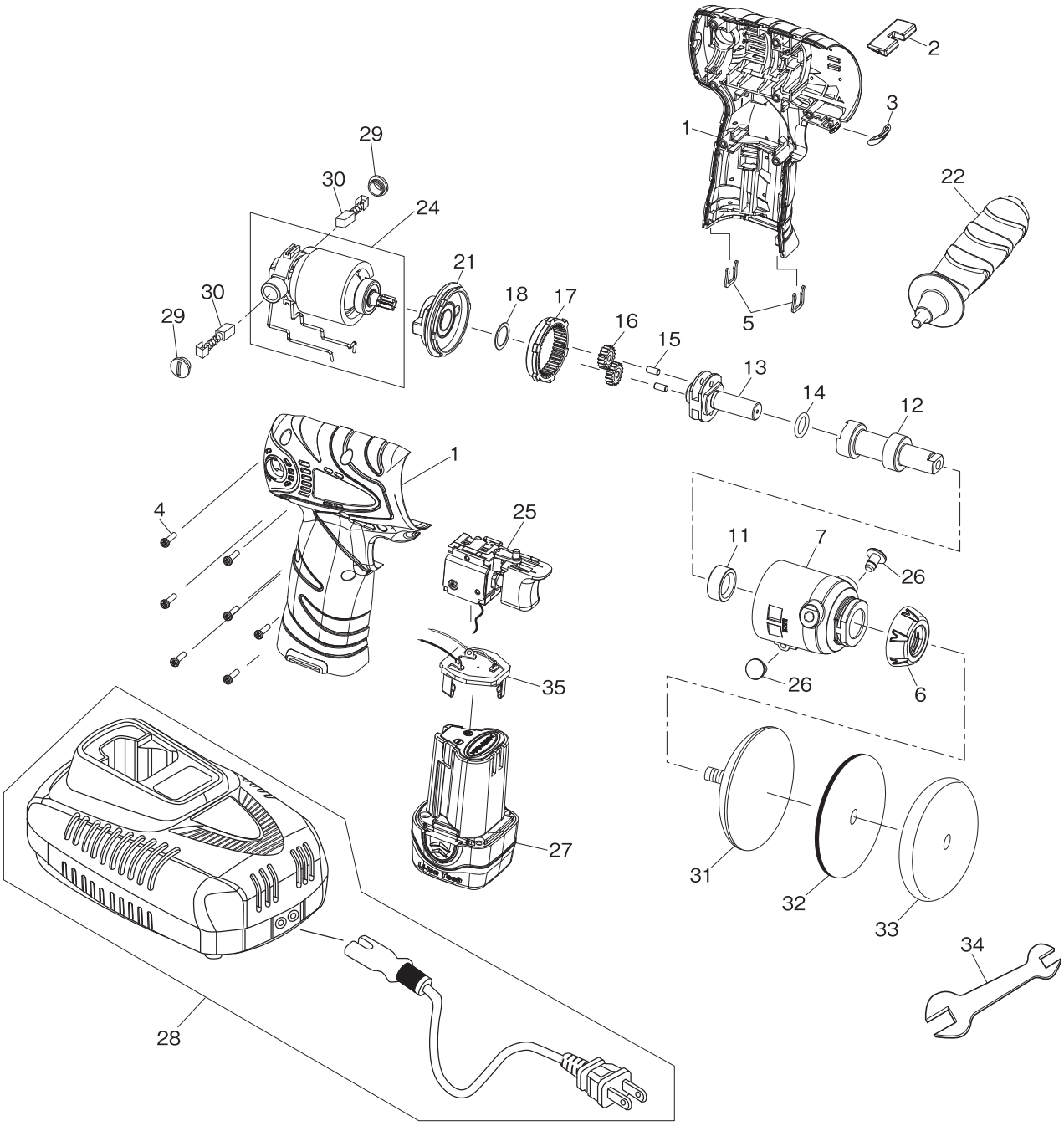

	パーツNo.	品名	員数	単価	図番	パーツNo.	品名	員数	単価
1	30031532	モーターハウジング（左右ＣＰ）	1	3,120	21	RS99S0016	モーターホルダーＣＰ	1	1,240
2	30731441	リバーシングアクチュエーター	1	160	22	RS99S0026	デッドハンドルＣＰ	1	1,560
3	30630773	カバー	1	100	24	RS99I0618	モーター組立	1	9,200
4	20930333	スクリュウ	7	50	25	RS99S0002	スイッチ組立	1	2,900
5	20030117	クリップ	2	80	26	30630873	スクリュウ	2	260
6	30630696	フロントカバーキャップ	1	220	27	SI-B1242LA	電池パック	1	オープン価格
7	RS99S0015	フロントカバーＣＰ	1	3,120	28	SI-DC20UN40-15A	充電器	1	オープン価格
11	30330375	ワッシャー	1	40	29	30930108	カーボンブラシキャップ	2	260
12	21730439	スピンドル	1	2,080	30	RS99S0053	カーボンブラシ（１Ｐ／Ｃ　２ヶ入）	1	700
13	21730442	ドライブシャフト	1	4,660	31	114-102	Φ７３マジックパッド	1	3,000
14	30530072	Ｏ－リング	1	40	32	119KS-102	Φ８０ウールバフ（５枚入）	1	5,000
15	21030543	アイドルギアシャフト	2	50	33	129KL-102	Φ８０ホワイトウレタンバフ（５枚入）	1	4,000
16	21030601	アイドルギア	2	130	34	22130504	スパナレンチ	1	520
17	21030600	インナーギアリング	1	720	35	RS99S0004	ターミナルホルダーＣＰ	1	310
18	20031558	ワッシャー	1	60	36	RS99S0078	ブローケース（中敷き付）	1	オープン価格