SI-4010B エッジカッター（ハイパワータイプ）

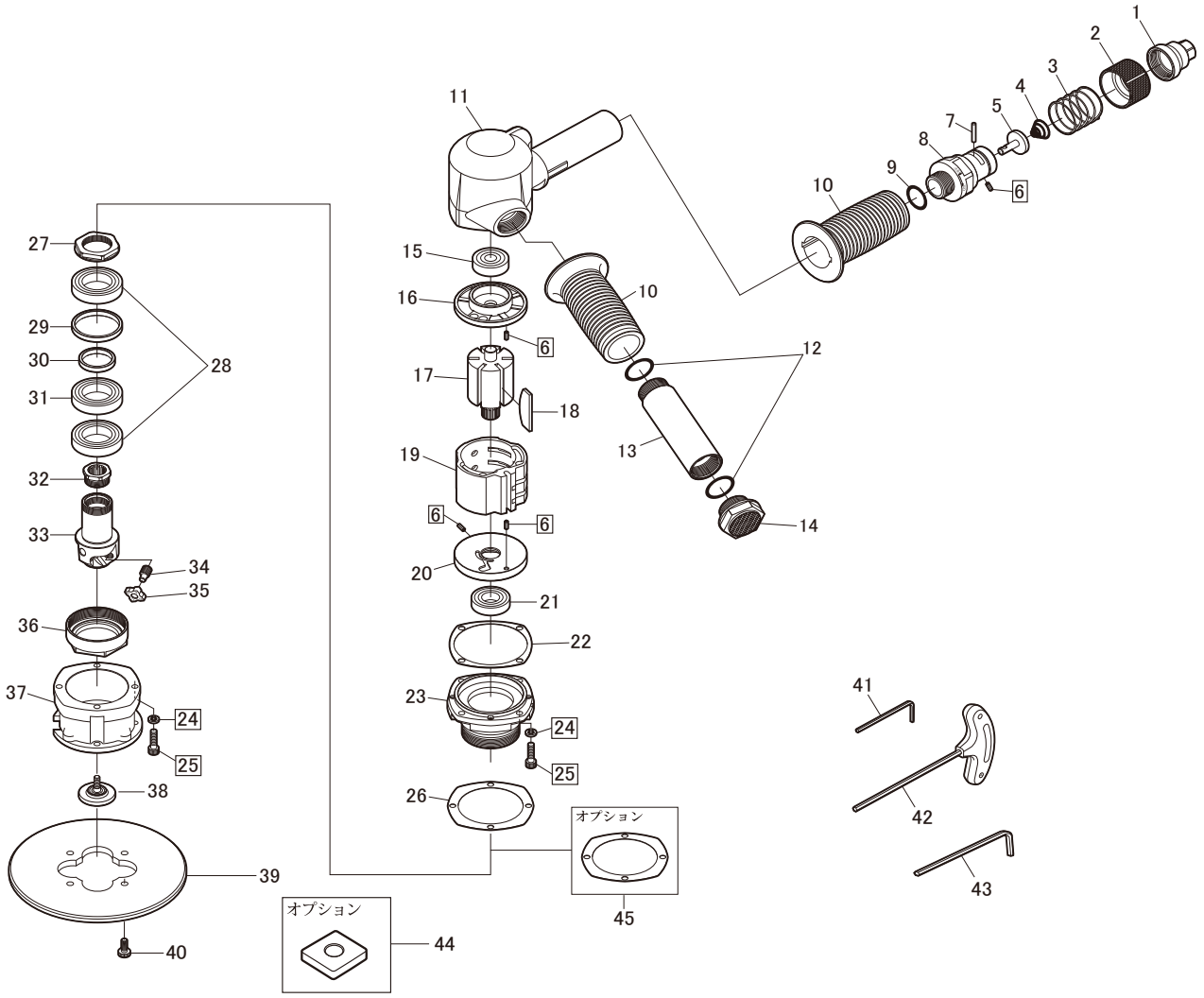

図番	パーツNo.	品名	員数	単価	図番	パーツNo.	品名	員数	単価
1	245-29	ブッシング	1	2,400	24	HSW-50	ワッシャー	8	25
2	245-26	バルブリング	1	2,760	25	ZM50-180	キャップスクリュウ	8	50
3	245-27	バルブスプリング	1	720	26	693-26	シム（０．５㎜）	1	440
4	380-33	スプリング	1	310	27	693-35	ロックナット	1	1,450
5	245-5	バルブ	1	1,440	28	6905ZZ	ボールベアリング	1	2,350
6	30-8	ロールピン	4	40	29	693-13A	カラー	1	1,260
7	940-19	ピン	1	60	30	693-12A	カラー	1	870
8	693-1	バルブハウジング	1	7,800	31	6905LLU	ボールベアリング	1	2,760
9	991-7	Ｏ－リング	1	70	32	693-4	カップリング	1	1,150
10	693-21	ハンドルカバー	2	330	33	693-24A	カッターホルダー（３Ｒ４Ｒ）	1	22,000
11	693-20	モーターハウジング	1	14,300	34	693-15	クランプスクリュウ	3	600
12	620-28	Ｏ－リング	2	100	35	693-100R	Ｒ３チップ（１Ｐ／Ｃ　１０個）	1	オープン価格
13	693-23A	ハンドル	1	2,840	36	693-6	ロックナット	1	4,000
14	693-22A	エグゾーストブッシングＣＰ	1	2,880	37	693-9B	アウターケースＢ	1	5,300
15	6200ZZ	ボールベアリング	1	700	38	693-5ECP	ガイドローラーＣＰ　３Ｒ（＋スクリュウ）	1	3,000
16	693-2A	リアエンドプレート	1	2,100	39	693-14B	ベースプレート	1	12,000
17	693-30	ローター	1	6,350	40	LVM50-120	キャップスクリュウ	4	100
18	930B-3	ローターブレード	6	600	41	WRA-3	アレンレンチ　３㎜	1	100
19	691-4	シリンダー	1	5,960	42	WRA-4LB	Ｔ型レンチ	1	1,100
20	693-3A	フロントエンドプレート	1	2,570	43	HTLH27	Ｔ２７ヘックスレンチ	1	1,800
21	16002	ボールベアリング	1	2,160	44	693-100C	Ｃ面用チップ（１Ｐ／Ｃ　１０個）	1	オープン価格
22	693-27	モーターガスケット	1	200	45	693-44	シム　０．２㎜調整用（５枚入）	1	2,200
23	693-8A	スピンドルハウジング	1	6,100					