信濃機販株式会社

SI-3011 ミニ･オービタルサンダー(吸塵式)

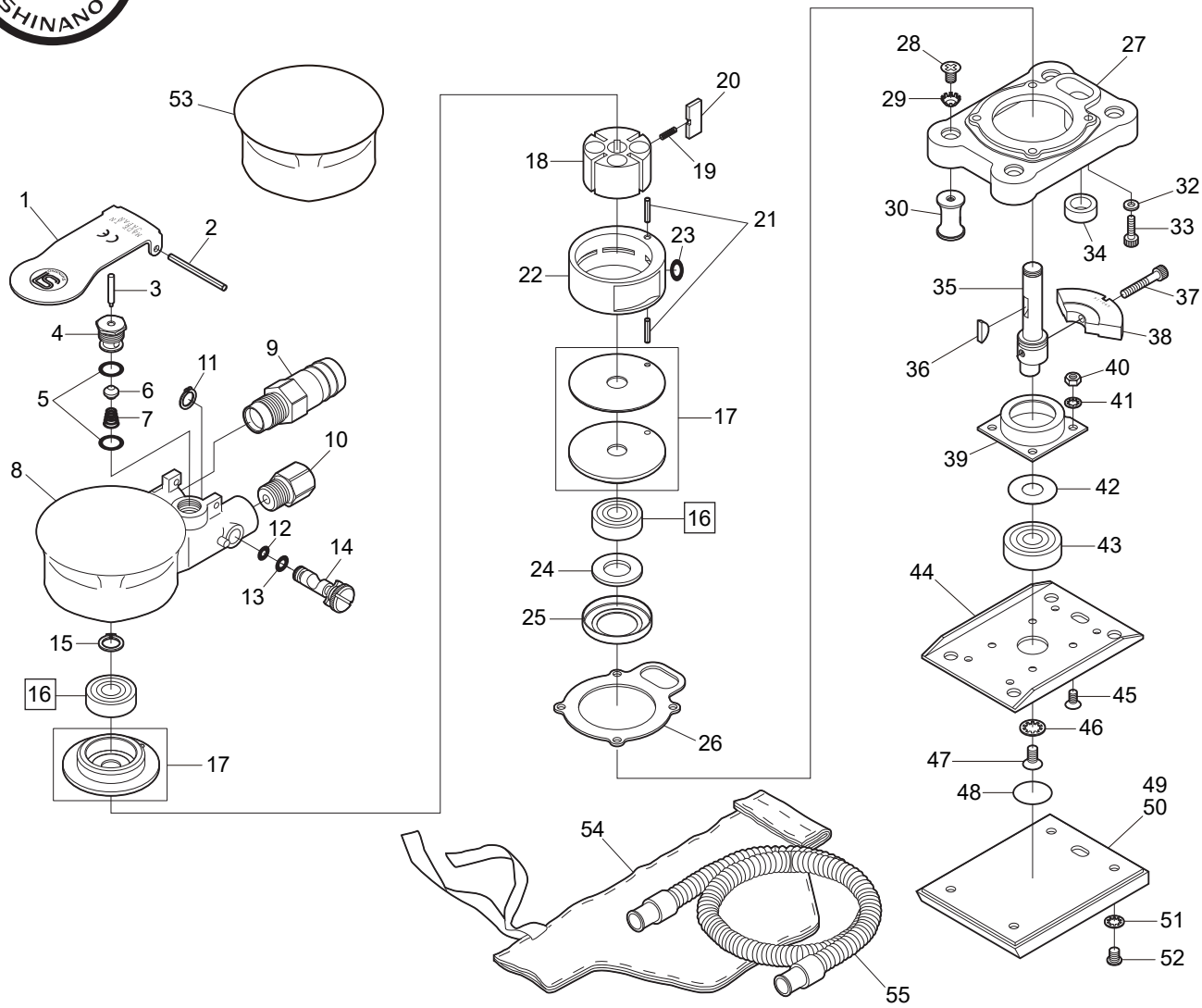

図番	パーツ№	品名	員数	単価	図番	パーツ№	品名	員数	単価
1	1040-11	スロットルレバー	1	1,440	29	CT-50	ワッシャー	4	20
2	30-40	ロールピン	1	40	30	490-48B	ラバーサポート	4	720
3	455-11	バルブピン	1	120	32	1040-19	ワッシャー	4	60
4	490-4	バルブボディー	1	1,050	33	Z632-127	キャップスクリュウ	4	60
5	S-10	Ｏ－リング	2	80	34	490W-1	フェルトシール	1	120
6	455-21	バルブ	1	90	35	1040-8	クランクシャフト	1	2,600
7	490-20	バルブスプリング	1	120	36	480-23	キー	1	120
8	1040-1DFCP	モーターハウジングＣＰ	1	9,190	37	ZM40-250	キャップスクリュウ	1	120
9	1040-45D	デフューザー	1	1,000	38	1040-7	バランサー	1	1,900
10	180-1SC	インレットブッシングＣＰ	1	840	39	490-18	ベアリングケース	1	2,100
11	JS-8	リテーナーリング	1	60	40	N1-M40	ナット	4	20
12	P-4	Ｏ－リング	1	40	41	AT-40	ワッシャー	4	10
13	P-5	Ｏ－リング	1	40	42	481-10	シールプレート	1	160
14	485-4	エアーレギュレーター	1	950	43	6200LLU	ボールベアリング	1	800
15	JS-10	リテーナーリング	1	60	44	490-19B	シュー	1	2,400
16	6000ZZ	ボールベアリング	2	700	45	EM40-80	スクリュウ	4	20
17	1040-5ACP	エンドプレートセット（1セット３枚入）	2	1,800	46	AT-70	ワッシャー	1	15
18	1040-4	ローター	1	3,960	47	EM50-100	スクリュウ	1	20
19	490-1	ロータースプリング	2	60	48	490-52	シール	1	100
20	1040-17	ローターブレード	4	340	49	490B-102	レザーパッド	1	3,000
21	25-14	ロールピン	2	40	50	490B-103	マジックパッド	1	4,000
22	1040-2	シリンダー	1	5,300	51	AT-50	ワッシャー	4	10
23	P-7	Ｏ－リング	1	40	52	AM50-60	スクリュウ	4	20
24	570-1	フェルトシール	1	120	53	1040-10A	ボディカバー	1	650
25	481-9	シールカバー	1	300	54	485-42	ダストバッグ	1	3,200
26	1040-9	モーターガスケット	1	490	55	1040-54	ダストホース　Φ１８×２ｍ	1	2,000
27	1040-3	モーターリテーナー	1	3,000					
28	EM50-80	スクリュウ	4	20					

2023/04