信濃機販株式会社

# SI-3001A ミニ・オービタルサンダー

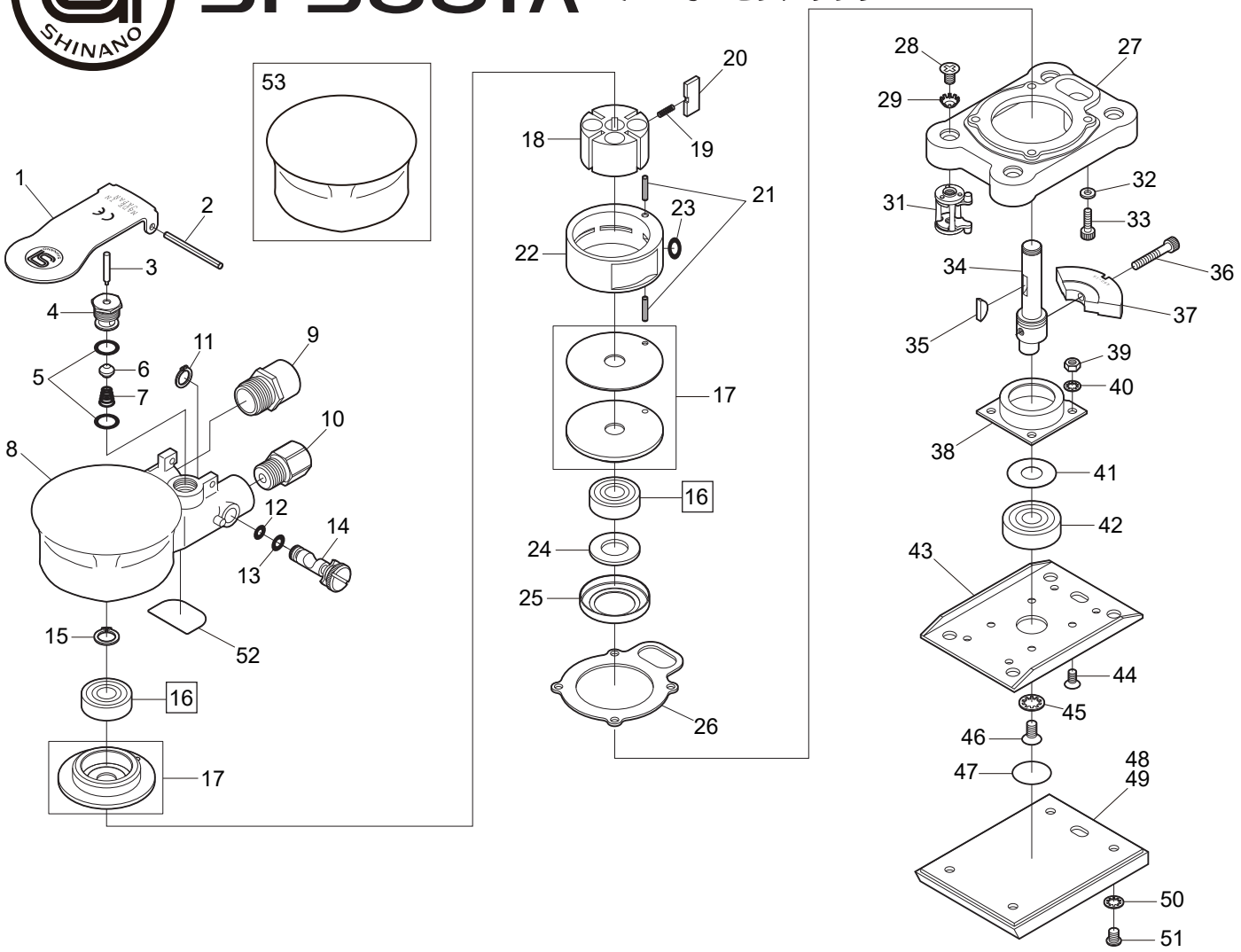


| 図番 | パーツNo. | 品名 | 員数 | 単価 | 図番 | パーツNo. | 品名 | 員数 | 単価 |
|---|---|---|---|---|---|---|---|---|---|
| 1 | 1040-11 | スロットルレバー | 1 | 1,440 | 29 | CT-50 | ワッシャー | 4 | 20 |
| 2 | 30-40 | ロールピン | 1 | 40 | 31 | 1040-22CP | サポートＣＰ | 4 | 720 |
| 3 | 455-11 | バルブピン | 1 | 120 | 32 | 1040-19 | ワッシャー | 4 | 60 |
| 4 | 490-4 | バルブボディー | 1 | 1,050 | 33 | Z632-127 | キャップスクリュウ | 4 | 60 |
| 5 | S-10 | Ｏ－リング | 2 | 80 | 34 | 1040-8 | クランクシャフト | 1 | 2,600 |
| 6 | 455-21 | バルブ | 1 | 90 | 35 | 480-23 | キー | 1 | 120 |
| 7 | 490-20 | バルブスプリング | 1 | 120 | 36 | ZM40-250 | キャップスクリュウ | 1 | 120 |
| 8 | 1040-1CP | モーターハウジングＣＰ | 1 | 9,190 | 37 | 1040-7 | バランサー | 1 | 1,900 |
| 9 | 1040-18CP | デフレクターＣＰ | 1 | 1,010 | 38 | 490-18 | ベアリングケース | 1 | 2,100 |
| 10 | 180-1SC | インレットブッシングＣＰ | 1 | 840 | 39 | N1-M40 | ナット | 4 | 20 |
| 11 | JS-8 | リテーナーリング | 1 | 60 | 40 | AT-40 | ワッシャー | 4 | 10 |
| 12 | P-4 | Ｏ－リング | 1 | 40 | 41 | 481-10 | シールプレート | 1 | 160 |
| 13 | P-5 | Ｏ－リング | 1 | 40 | 42 | 6200LLU | ボールベアリング | 1 | 800 |
| 14 | 485-4 | エアーレギュレーター | 1 | 950 | 43 | 490-19B | シュー | 1 | 2,400 |
| 15 | JS-10 | リテーナーリング | 1 | 60 | 44 | EM40-80 | スクリュウ | 4 | 20 |
| 16 | 6000ZZ | ボールベアリング | 2 | 700 | 45 | AT-70 | ワッシャー | 1 | 15 |
| 17 | 1040-5ACP | エンドプレートセット（１セット３枚入） | 1 | 1,800 | 46 | EM50-100 | スクリュウ | 1 | 20 |
| 18 | 1040-4 | ローター | 1 | 3,960 | 47 | 490-52 | シール | 1 | 100 |
| 19 | 490-1 | ロータースプリング | 2 | 60 | 48 | 490B-100 | レザーパッド | 1 | 2,900 |
| 20 | 1040-17 | ローターブレード | 4 | 340 | 49 | 490B-101 | マジックパッド | 1 | 3,700 |
| 21 | 25-14 | ロールピン | 2 | 40 | 50 | AT-50 | ワッシャー | 4 | 10 |
| 22 | 1040-2 | シリンダー | 1 | 5,300 | 51 | AM50-60 | スクリュウ | 4 | 20 |
| 23 | P-7 | Ｏ－リング | 1 | 40 | 52 | 1040-50 | シール | 1 | 150 |
| 24 | 570-1 | フェルトシール | 1 | 120 | 53 | 1040-10A | ボディカバー | 1 | 650 |
| 25 | 481-9 | シールカバー | 1 | 300 | | | | | |
| 26 | 1040-9 | モーターガスケット | 1 | 490 | | | | | |
| 27 | 1040-3 | モーターリテーナー | 1 | 3,000 | | | | | |
| 28 | EM50-80 | スクリュウ | 4 | 20 | | | | | |

2023/04