信濃機販株式会社

SI-2009C ランダムパッド仕様

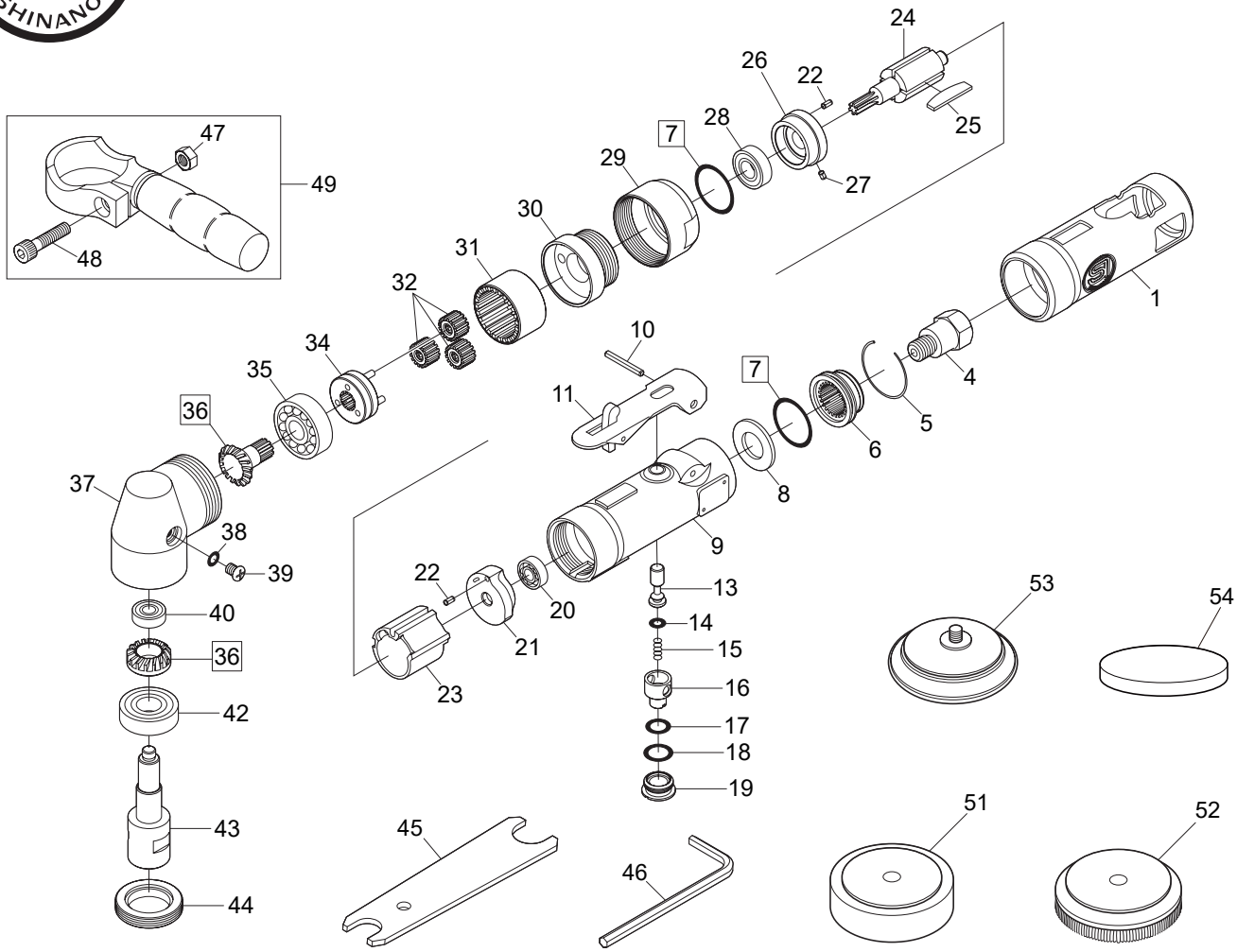

図番	パーツ№	品名	員数	単価	図番	パーツ№	品名	員数	単価
1	612-2R	ハウジングカバー	1	1,600	29	1151-10	カップリングナット	1	2,300
4	610-2SC	インレットブッシングＣＰ	1	800	30	1151-9	モーターロックナット	1	2,700
5	610-30	リテーナーリング	1	180	31	1151-6	インターナルギア	1	1,500
6	610-29CP	デフレクターＣＰ	1	990	32	1151-16CP	アイドルギアＬＣＰ	3	680
7	620-28	Ｏ－リング	2	100	34	1151-7	ギアプレートＣＰ	1	2,400
8	570-1	フェルトシール	1	120	35	6200	ボールベアリング	1	600
9	612-1	モーターハウジングＣＰ	1	9,500	36	1151-2CP	ピニオン・ベベルギアセット	1	5,950
10	30-24	レバーピン	1	40	37	1151-1	アングルヘッド	1	5,000
11	350-2L	スロットルレバー	1	860	38	S-5	Ｏ－リング	1	40
13	330-5	バルブシャフト	1	760	39	AM50-60	スクリュウ	1	20
14	P-4	Ｏ－リング	1	40	40	R4-ZZ	ボールベアリング	1	700
15	350-7	バルブスプリング	1	120	42	6001ZZ	ボールベアリング	1	700
16	330-8A	エアーレギュレーター	1	450	43	1151-4	スピンドル	1	2,500
17	P-8	Ｏ－リング	1	50	44	1151-5	ロックナット	1	1,200
18	P-10	Ｏ－リング	1	50	45	330-28	スパナレンチ	1	750
19	330-10	バルブスクリュウ	1	350	46	WRA-5	アレンレンチ　５㎜	1	200
20	696	ボールベアリング	1	650	47	N1-M60	ナット	1	20
21	610-12	リアエンドプレート	1	2,900	48	ZM60-250	キャップスクリュウ	1	150
22	25-5	ロールピン	2	40	49	1151-14CP	デッドハンドルＣＰ	1	2,000
23	330-17	シリンダー	1	3,120	51	129KL-102	Φ８０ホワイトウレタンバフ（５枚入）	1	4,000
24	1151-11	ローターＬ	1	2,500	52	119KS-102	Φ８０ウールバフ（５枚入）	1	5,000
25	330-16	ローターブレード	4	280	53	1151-101	Φ７５ランダムマジックパッド	1	3,000
26	1151-13	フロントプレート	1	1,800	54	129KL-103	Φ７５穴なしクッションパッド（５枚入）	1	3,000
27	25-3.5	ロールピン	1	40					
28	699ZZ	ボールベアリング	1	800					

2023/04