信濃機販株式会社

SI-1860 25.4mm角ピストル型インパクトレンチ(ショートアンビル)

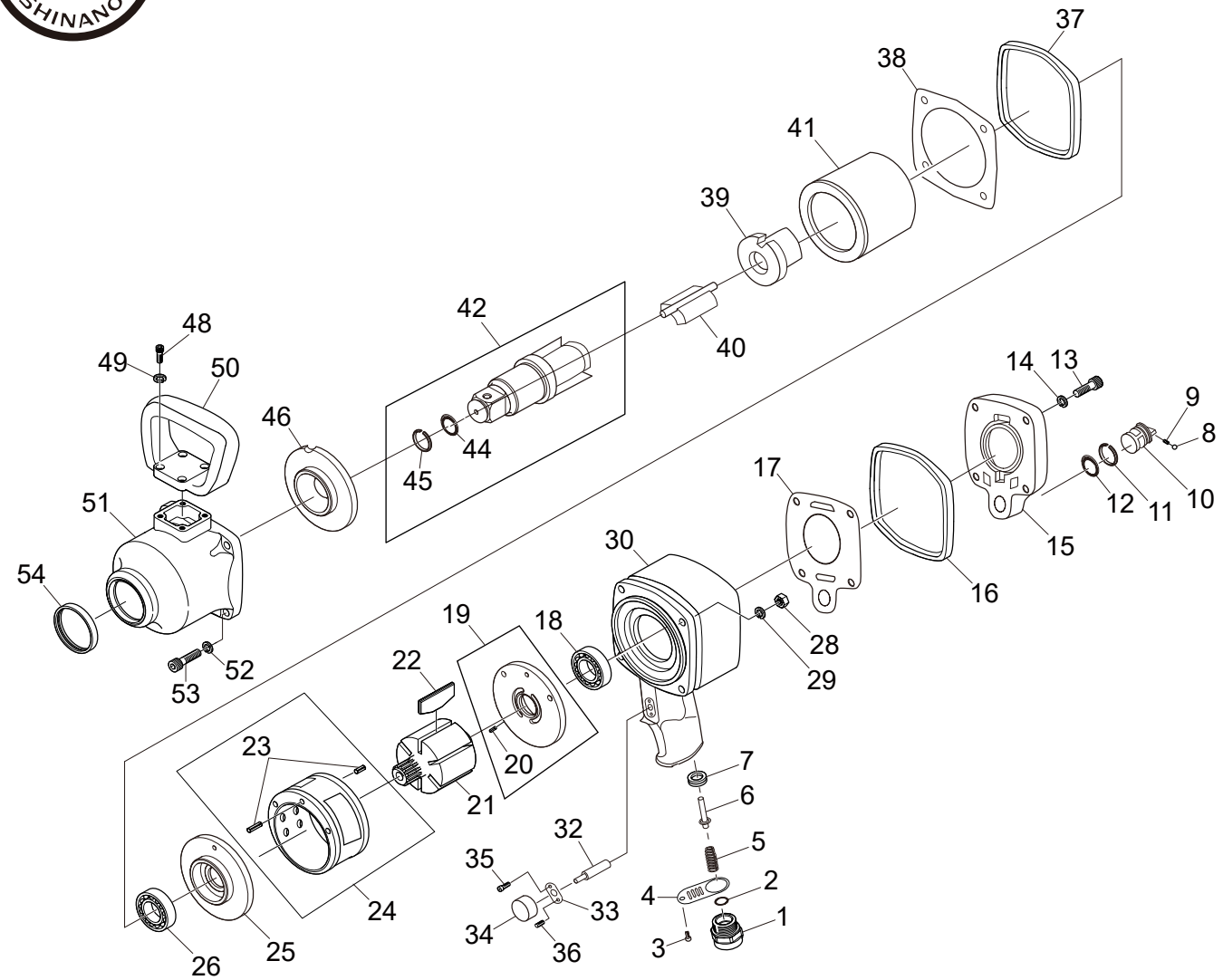

図番	パーツNo.	品名	員数	単価	図番	パーツNo.	品名	員数	単価
1	1900-46	インレットブッシング	1	3,500	26	6205Z	ボールベアリング	1	1,600
2	S-20	O－リング	1	330	28	N1-M80	ナット	4	40
3	AM40-80	スクリュウ	1	50	29	1900-23	ワッシャー	4	180
4	1900-50	デフレクター	1	800	30	1900-25ACP	モーターハウジングＣＰ	1	58,000
5	1900-44	バルブスプリング	1	700	32	1900-42	バルブピン	1	850
6	1900-43	バルブ	1	1,800	33	1900-68	スロットルカバー	1	500
7	1900-48	バルブシート	1	1,600	34	1900-60	スロットルレバー	1	1,800
8	SB-40	スチールボール	1	50	35	EM40-100	スクリュウ	2	40
9	1900-75	スプリング	1	180	36	ROM40-50	セットスクリュウ	1	20
10	1900-56	レギュレーター	1	8,000	37	1900-17	フロントハウジングバンド	1	2,200
11	GV-22	スナップリング	1	250	38	1900-16	ガスケット	1	1,200
12	P-16	O－リング	1	100	39	1900-14	ハンマーカム	1	13,500
13	ZM80-250	キャップスクリュウ	4	150	40	1900-12	ハンマー	1	19,400
14	1900-71	ワッシャー	4	170	41	1900-11	ハンマーフレーム	1	38,000
15	1900-70	ケースカバー	1	9,800	42	1900-8ACP	アンビルＣＰ	1	33,000
16	1900-37	リアハウジングバンド	1	2,200	44	1900-10	O－リング	1	300
17	1900-36	ガスケット	1	1,800	45	1900-9	リテーナーリング	1	600
18	6204	ボールベアリング	1	1,100	46	1900-6	サイドプレート	1	7,500
19	1900-33A	リアエンドプレート	1	11,000	48	ZM60-180	キャップスクリュウ	4	80
20	40-10	ロールピン	1	40	49	HSW-60	ワッシャー	4	40
21	1900-29	ローター	1	26,000	50	1900-18	デッドハンドル	1	9,200
22	1900-30	ロータープレード	6	1,700	51	1900-3ACP	ハンマーケースＣＰ	1	30,000
23	1900-32	ロールピン	1	170	52	HSW-80	スプリングワッシャー	4	30
24	1900-31A	シリンダー	1	19,500	53	ZM80-370	キャップスクリュウ	4	180
25	1900-28	フロントエンドプレート	1	11,000	54	1900-2	オイルシール	1	800

2023/04