信濃機販株式会社

SI-1231A　9.5mm角 ミニラチェット

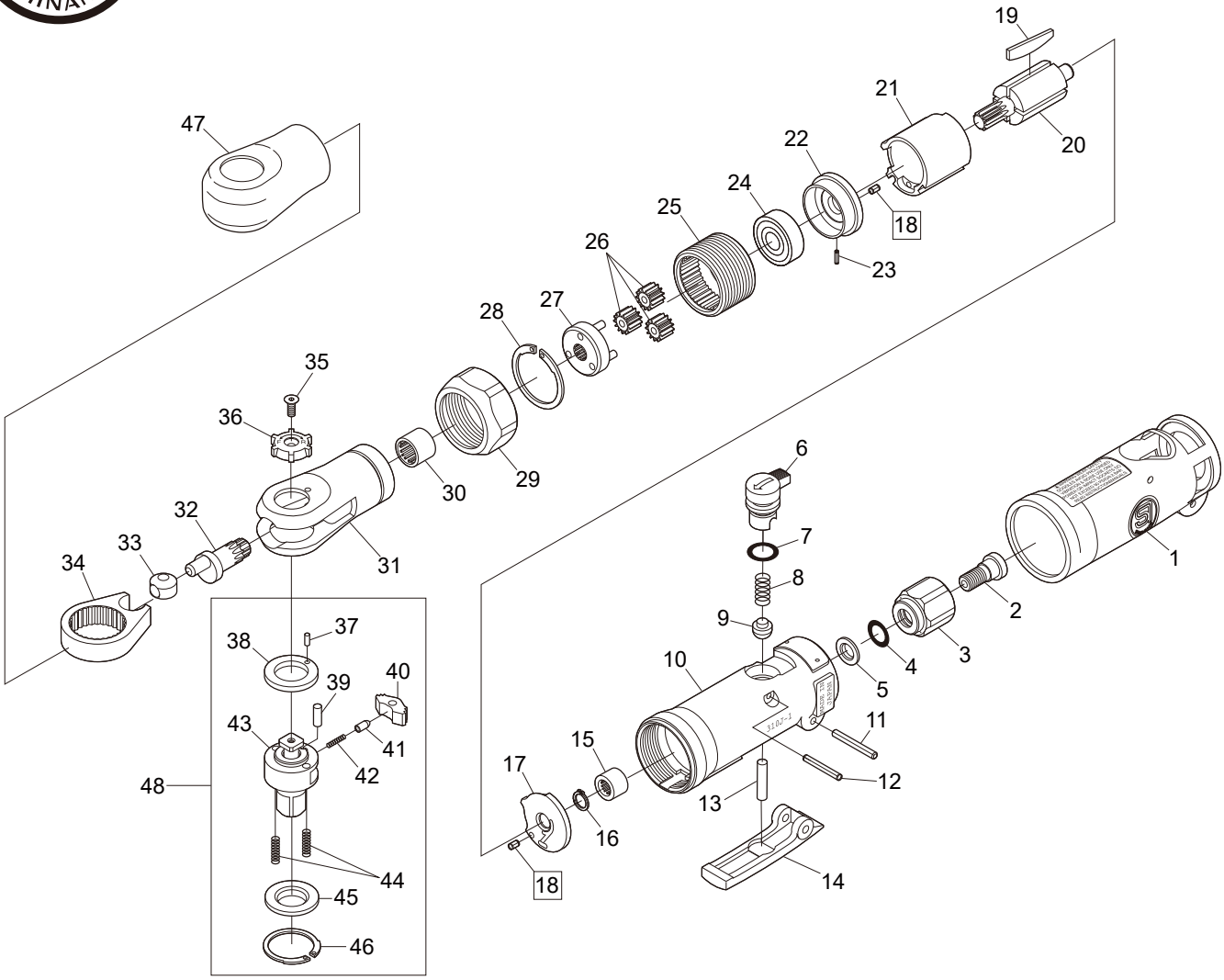

図番	パーツNo.	品名	員数	単価	図番	パーツNo.	品名	員数	単価
1	310J-2	ボデーカバー	1	1,500	26	310-12UP	アイドルギア	3	400
2	310G-4B	インナーブッシング	1	960	27	310-2UP	ギアプレートＣＰ	1	1,810
3	310G-3	インレットブッシング	1	1,000	28	GV-24	リテーナーリング	1	150
4	P-8	Ｏ－リング	1	50	29	310C-2	クランプナット	1	1,850
5	WW-80	ウェーブワッシャー	1	100	30	HK0910	ニードルベアリング	1	800
6	315-9A	エアーレギュレーター	1	400	31	310MT-4	ラチェットハウジングＣＰ	1	5,300
7	S-9	Ｏ－リング	1	60	32	310C-1	クランクシャフト	1	1,800
8	670-49	バルブスプリング	1	75	33	310-8	ドライバーブッシュ	1	690
9	300-10	バルブ	1	210	34	310-3	ラチェットヨーク	1	2,800
10	310J-1CP	モーターハウジングＣＰ	1	7,000	35	YM30-60	カウンターシンク	1	50
11	30-24	レバーピン	1	40	36	1310-6	リバースダイヤル（赤）	1	600
12	25-20	ロールピン	2	40	37	800B-5B	ストッパーピン	1	40
13	310-4S	スロットルピン	1	100	38	310MT-3	アッパーワッシャー	1	500
14	315-8	スロットルレバー	1	600	39	310-24	ラチェットピン	1	50
15	KE-45	ニードルベアリング	1	750	40	310-9A	ラチェットポール	1	380
16	JS-6.35	リテーナーリング	1	60	41	310-16	リバースピン	1	140
17	310-4	リアエンドプレート	1	900	42	310-34	リバーススプリング	1	60
18	25-4	ロールピン	2	40	43	310QT-1	ラチェットアンビル	1	3,400
19	330-16	ローターブレード	4	280	44	310MT-2	スラストスプリング	2	50
20	310-11	ローター	1	3,000	45	310S-23	スラストワッシャー	1	380
21	330-17	シリンダー	1	3,120	46	310-60	リテーナーリング	1	150
22	310-5	フロントエンドプレート	1	1,200	47	310G-5R	ブーツ	1	360
23	15-6	ロールピン	1	40	48	310QT-1CP	アンビルＣＰ	1	4,500
24	608ZZ	ボールベアリング	1	600					
25	310-21	インターナルギア	1	2,400					

2023/04