SI-SG3-CL / SI-SG3-CR（6mmコレットタイプ）
SI-SG3-CL-1/4 / SI-SG3-CR-1/4（6.35mmコレットタイプ）
SI-SG3-2R / SI-SG3-3R

PNEUMATIC TOOLS SHINANO INC.

ストレートグラインダー 取扱説明書

操作手順

コレットタイプ

1．❶エアー取入口に付属のプラグを取り付けてください。

2．❷コレットチャックの径と軸付砥石の軸径が 適合していいるかを確認して下さい。（6φmm）（6.35φmm）

3．軸付砥石などの先端工具の軸を❷コレットチャックに深さ15mm～20mmくらいまでしっかりと差し込んでください。

4．そして小口スパナレンチで❸スピンドルを固定し、大口スパナレンチで❹コレットナットでしっかりと締め付けてください。

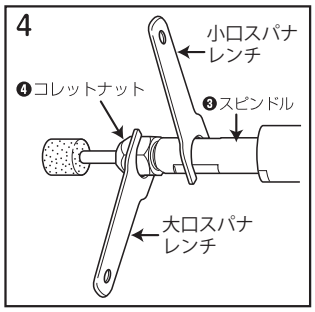

5．差し込んだ場合の軸付砥石など先端工具とコレットチャックの距離は13mm以内にしてください。

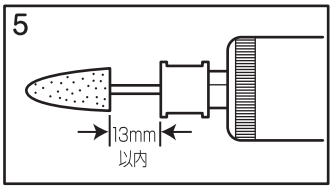

6．取り付けたプラグより、付属のオイルを0.5cc（2～3滴）注入し、エアーホースにつなぎ3～5秒間試運転させオイルをなじませてください。

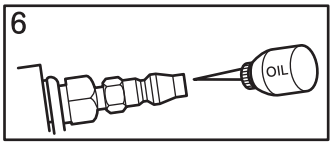

7．万全を期して、作業を行ってください。

8．スイッチは“ロータリースイッチ”、“スロットルレバー”の2タイプがあります。

〈ロータリースイッチの場合〉

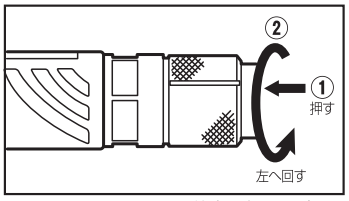

ロータリースイッチは前方に押して左に回すとスタートします。

〈セーフティレバーの場合〉

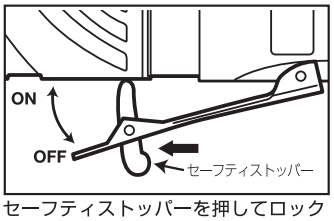

セーフティストッパーを押してロックを解除すれば、スロットルレバーが稼働します。スピードはスロットルレバーの引き具合で調節してください。また、レバーを離せば、自動的に完全ロックされます。

グラインダータイプ

1．❶エアー取入口に付属のプラグを取り付けてください。

2．❺ディスクカバーが正しい位置に取り付いているか、確認してください。そして、砥石径と穴径がツールに適合しているか確認して下さい。

軸付砥石が抜けなくなった場合は、❹コレットナット部を軽く叩いて下さい。簡単に抜けるようになります。

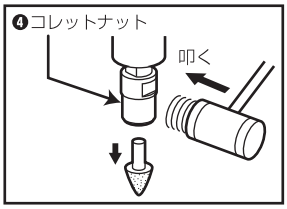

SI-SG3-CL / SI-SG3-CL-1/4

最大回転数：14,000rpm

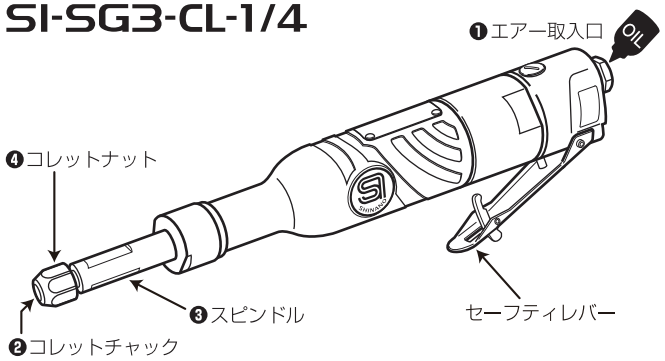

付属品：小口スパナレンチ（1）、大口スパナレンチ（1）
プラグ（1）、ミニオイル（1）

SI-SG3-CR / SI-SG3-CR-1/4

最大回転数：14,000rpm

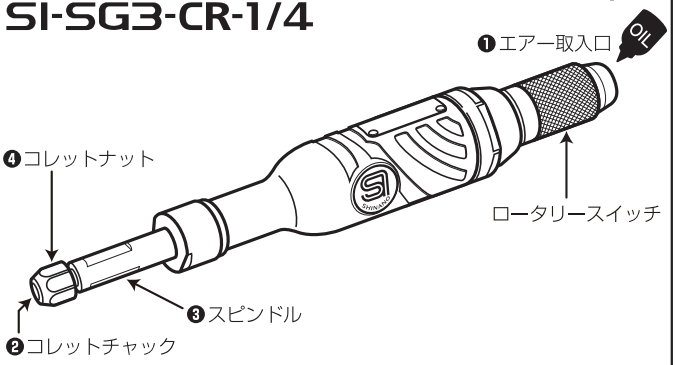

付属品：小口スパナレンチ（1）、大口スパナレンチ（1）
プラグ（1）、ミニオイル（1）

SI-SG3-2R / SI-SG3-3R

最大回転数：14,600rpm
最大回転数：12,700rpm

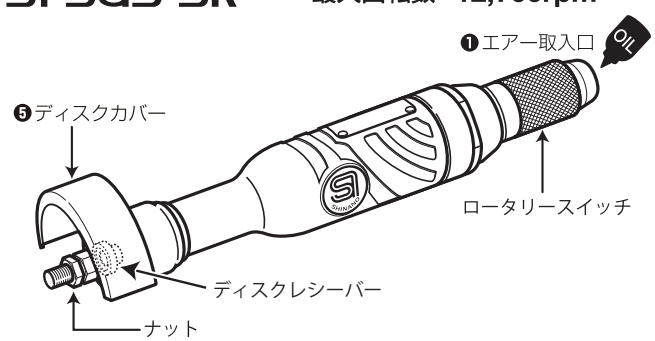

付属品：小口スパナレンチ（1）、大口スパナレンチ（1）
プラグ（1）、ミニオイル（1）、固定ナット（2）

⚠ 警 告

◆砥石の側面使用は絶対にしないでください。

◆ディスクカバーを取り外しての作業は絶対にしないでください。

◆破損、異常摩耗、ヒビ、欠けなどの以上が認められる砥石の装着は絶対にしないでください。

◆砥石に表示されている周速度や回転数以内での使用を必ず守ってください。

◆使用前に砥石がツールに確実に、正しく取り付けられ、芯ぶれのないことを確認して下さい。