SI-1107A 6.35mm角アンビル(1/4")
SI-1108A 9.5mm角アンビル(3/8")
SI-1108B 9.5mm角フレックスアンビル(3/8")

PNEUMATIC TOOLS SHINANO INC.

ポケットラチェット 取扱説明書

操作手順

1. ツール本体のエアー取入口に付属のプラグ(10PM)を取り付けて下さい。
2. ラチェットアンビルにインパクトソケットを“カチッ”と音がするまでしっかりと差し込んで下さい。

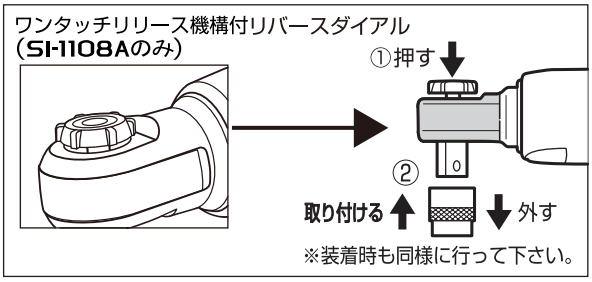

3. エアーホースをつなぐ前に、リバースレバーが正・逆回転のどちらになっているか、インパクトソケットを装着したままで回転させ確認して下さい。

正回転(右回転)で使用する時はⒻマークを矢印方向に、逆回転(左回転)で使用する時はⓇマークを矢印方向に回して下さい。

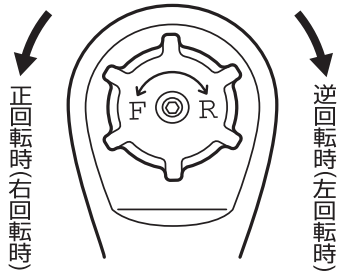

Ⓕマークは正回転(右回転)　Ⓡマークは逆回転(左回転)

4. 取り付けたプラグより付属のオイルを0.5cc(2～3滴)くらい注入し3～5秒間空回しを行ってオイルをモーターになじませて下さい。
又、使用後も同様に注入し保管ください。
5. スロットルレバーを引くと作動し離すと停止します。
6. このツールはラチェット機構を内蔵していますので、ハンドツールと同様に手動でも使用出来ます。

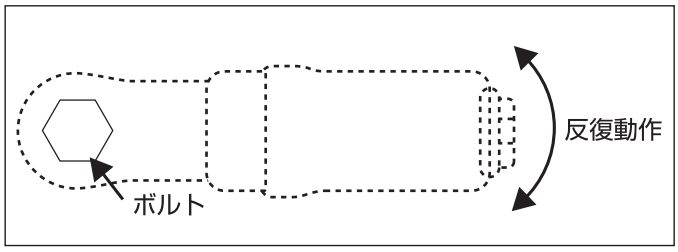

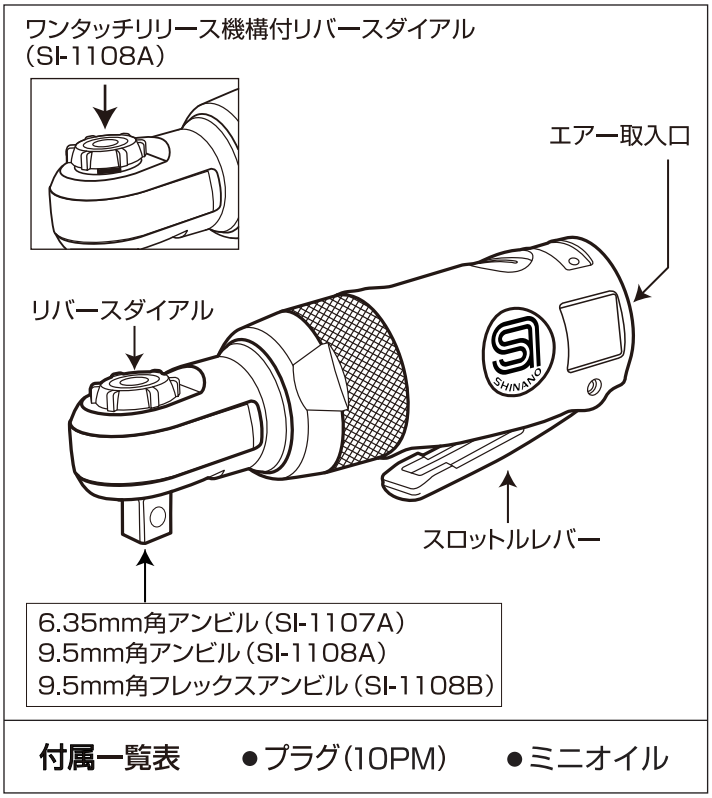

付属一覧表　●プラグ(10PM)　●ミニオイル

使用上の注意

⚠ 警　告

◆必ず、0.68MPa(7kg/cm^2)以下で使用して下さい。
◆ソケットは必ず、インパクト用ソケットを使用して下さい。粗悪品のソケットを使用しますと負荷がかかった時破損して飛び散ったりなどの思わぬ事故につながる時があります。
◆破損したソケットやサイズの違うソケットは絶対に使用しないで下さい。
◆狭い場所での作業時、負荷がかかった時の反動で手をケガすることがあります。
初期作動はロースピードで少しづつ行って下さい。

⚠ 注　意

◆用途以外使用したり、能力を超えた無理な作業はお避け下さい。
◆不必要な空運転は磨耗を早めたり、故障の原因となりますのでお避け下さい。
◆エアーツールは精密な工具です。投げたり落としたり強い衝撃を与えないで下さい。故障の原因となります。
◆ご使用後はエアー取入口からゴミなどが入らないようにして下さい。