SI-AG7-A4R /SI-AG7-A4L
7インチアングルグラインダー　取扱説明書

マークのエアー・ツール

操作手順

1．ツール後方部の❶エアー取入口に附属のプラグを取り付けてください。

2. ❸ディスクカバーが正しい位置に取り付いているか、確認してください。そして、砥石径と穴径がツールに適合しているか確認して下さい。

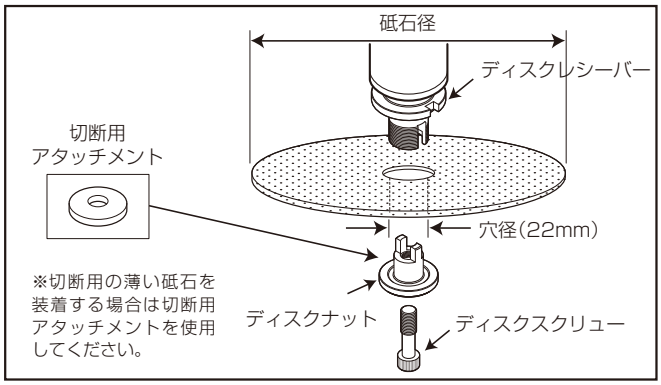

3. 取り付けたプラグより、付属のオイルを0.5cc（2～3滴）注入し、エアーホースにつなぎ3～5秒間試運転させオイルをなじませてください。

4. 砥石の装着は❷スピンドルロックボタンを押しスピンドルを固定してください。

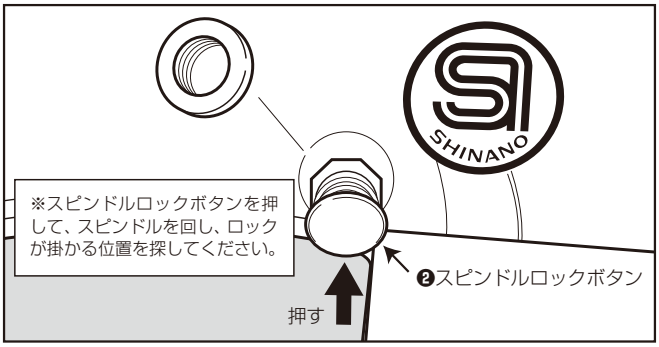

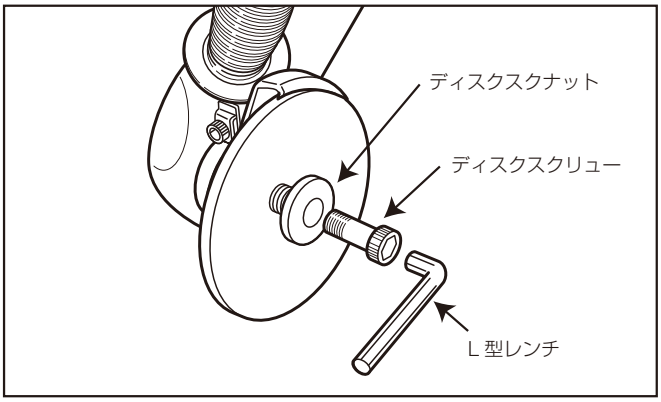

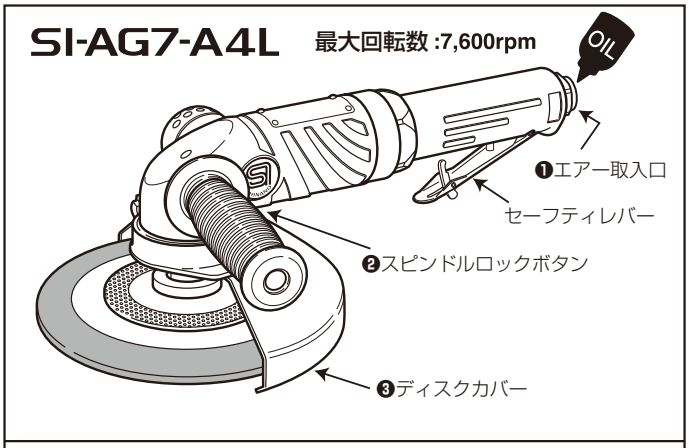

付属品：L 型レンチ(1)、プラグ(1)、ミニオイル(1)

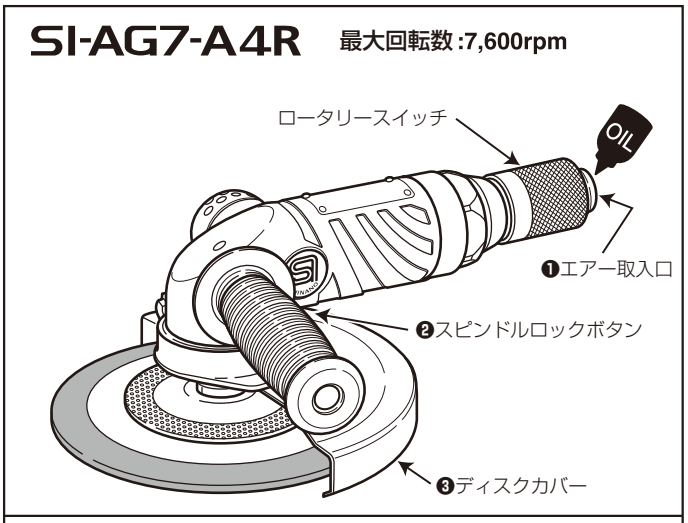

付属品：L 型レンチ(1)、プラグ(1)、ミニオイル(1)

5. スイッチは❶“ロータリースイッチ”と❶“セーフティレバー”の2タイプがあります。

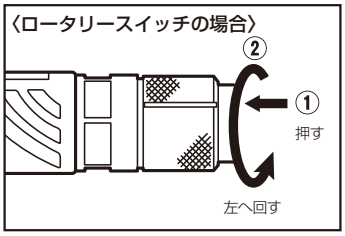

ロータリースイッチは前方に押して左に回すとスタートします。

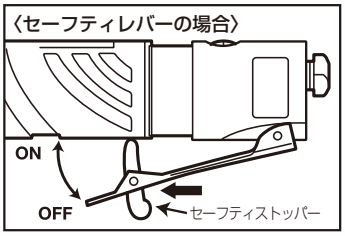

セーフティストッパーを押してロックを解除すれば、スロットルレバーが稼働します。スピードはスロットルレバーの引き具合で調節してください。また、レバーを離せば、自動的に完全ロックされます。

⚠ 警告

◆砥石の側面使用は絶対にしないでください。
◆ディスクカバーを取り外しての作業は絶対にしないでください。
◆破損、異常摩耗、ヒビ、欠けなどの以上が認められる砥石の装着は絶対にしないでください。
◆砥石に表示されている周速度や回転数以内での使用を必ず守ってください。
◆使用前に砥石がツールに確実に、正しく取り付けられ、芯ぶれのないことを確認して下さい。