SI-AG20E-6L/SI-SG20E-6L/SI-SG40E-6L/SI-SG20E-6R

ダイ・グラインダー　取扱説明書

マークのエアー・ツール

操作手順

① ホース後尾の❹エアー取入口に附属のプラグを取り付けてください。

② ❶コレットチャックの径と軸付砥石の軸径（6mm）が適合しているかを確認して下さい。

③ 軸付砥石などの先端工具の軸を❶コレットチャックに深さ15mm～20mmくらいまでしっかりと差し込んでください。

④ そして小口スパナレンチで❸スピンドルを固定し、大口スパナレンチで❷コレットナットでしっかりと締め付けてください。

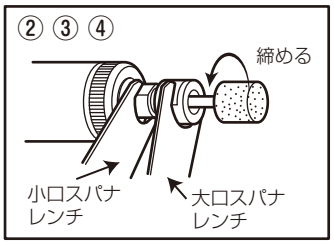

⑤ 差し込んだ場合の軸付砥石など先端工具とコレットチャックの距離は13 mm以内にしてください。

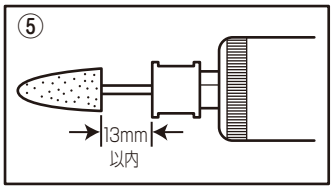

⑥ 取り付けたプラグより、付属のオイルを0.5cc（2～3滴）注入し、エアーホースにつなぎ3～5秒間試運転させオイルをなじませてください。

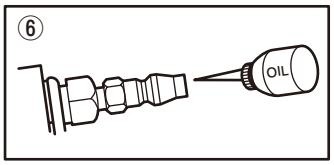

⑦ 万全を期して、作業を行ってください。

セーフティストッパー付スロットルレバーの使い方

ストッパーを矢印の方向に押すとロックが解除され、離すとロックされます。

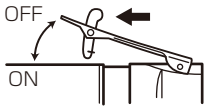

ロータリーツイストスイッチの使い方

"ON"……左へ回す
"OFF"……右へ回す

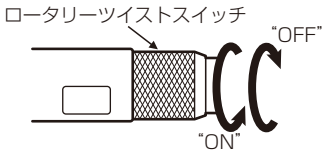

⑧ 軸付砥石が抜けなくなった場合は、❷コレットナット部を軽く叩いて下さい。簡単に抜けるようになります。

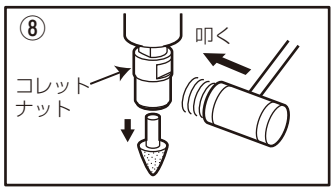

⚠ 警　告

◆軸付砥石などの先端工具に表示されている周速度や回転数以上で使用しないでください。
◆高速で回転しますので、保持力が不完全ですと、先端工具が飛び出したりして、非常に危険です。コレットチャックに正確に、しっかりと装着してください。
◆コレット部に損傷、異常摩耗などがないかを常に点検し、異常があれば直ちに使用を中止して、正常なものと交換してください。
◆使用前に軸付砥石などの先端工具に、割れ、欠けヒビなどがないか、常に点検してください。
◆当社の技術指導を受けた方以外は分解しないでください。

SI-AG20E-6L 最大回転数：20,000rpm

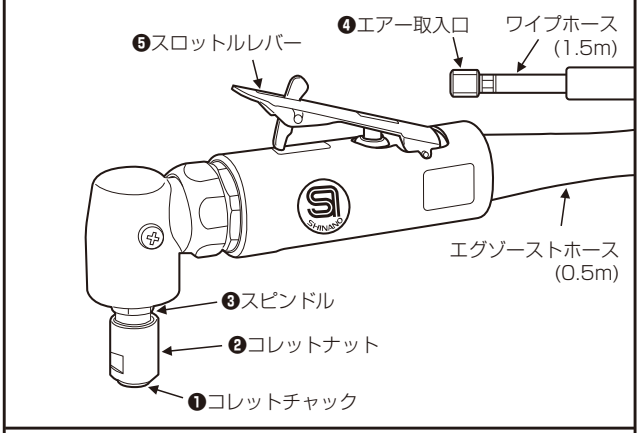

付属品：小口スパナレンチ(1)、大口スパナレンチ(1)、1.5m ワイプホース(1)、0.5m エグゾーストホース、プラグ(1)、ミニオイル(1)

SI-SG20E-6L 最大回転数：28,000rpm

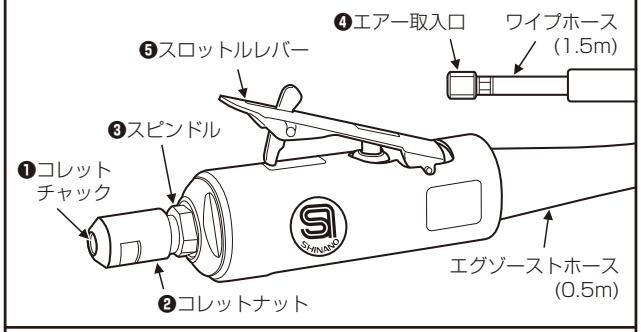

付属品：小口スパナレンチ(1)、大口スパナレンチ(1)、1.5m ワイプホース(1)、0.5m エグゾーストホース、プラグ(1)、ミニオイル(1)

SI-SG40E-6L 最大回転数：25,000rpm

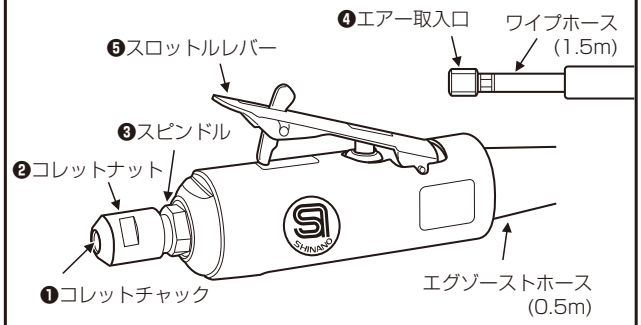

付属品：小口スパナレンチ(1)、大口スパナレンチ(1)、1.5m ワイプホース(1)、0.5m エグゾーストホース、プラグ(1)、ミニオイル(1)

SI-SG20E-6R 最大回転数：26,000rpm

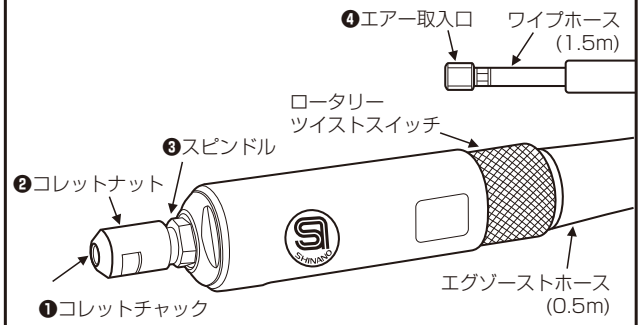

付属品：小口スパナレンチ(1)、大口スパナレンチ(1)、1.5mワイプホース(1)、0.5mエグゾーストホース、プラグ(1)、ミニオイル(1)