SI-715／SI-725 ブラインドリベッター 取扱説明書

操作手順

1. エアー取入口にプラグを取り付けてください。
2. 始めにバキューム調整ダイヤルを左（ON）に回し続けると吸引が強くなります。
   右（OFF）に回すと吸引が弱くなり完全に回しきったところで吸引がOFFになります。

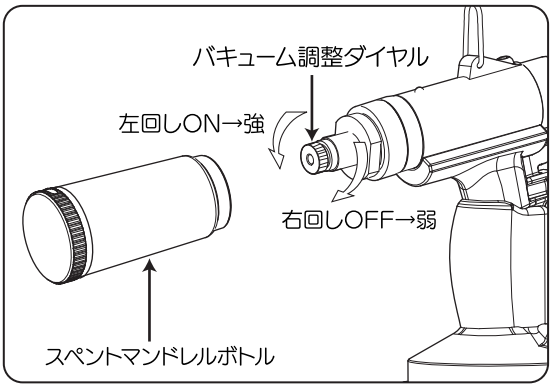

3. 本体にスペントマンドレルボトルを取り付けてください。
4. ノーズピースのサイズを確認してください。

出荷時には
・SI-715は4.8Φmm
・SI-725は6.4Φmm
のノーズピースが装着されています。

〈ノーズピースの交換要領〉

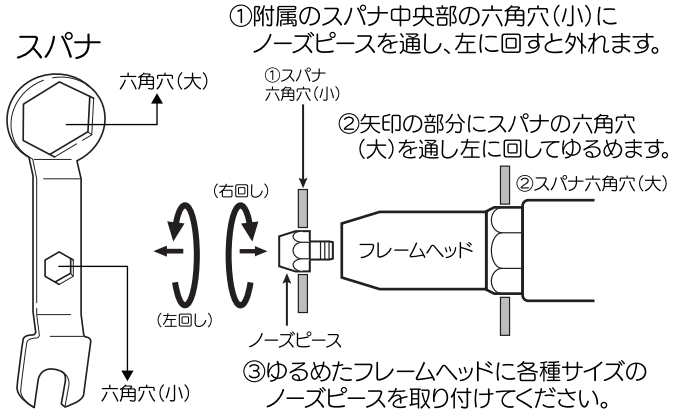

④ノーズピース取り付け後、フレームヘッドを右に回して締め込みスパナの六角穴（大）で本締めします。本締め後、スパナの六角穴（小）でノーズピースを本締めしてください。

⚠ 注意	◆外す時、ノーズピースが飛び出しますので失くさないように注意して外してください。 ◆ノーズピースの交換時は必ずエアーホースを外してください。

5. 安全バルブを解除してください。

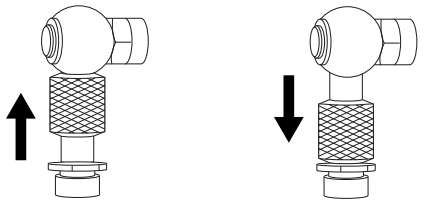

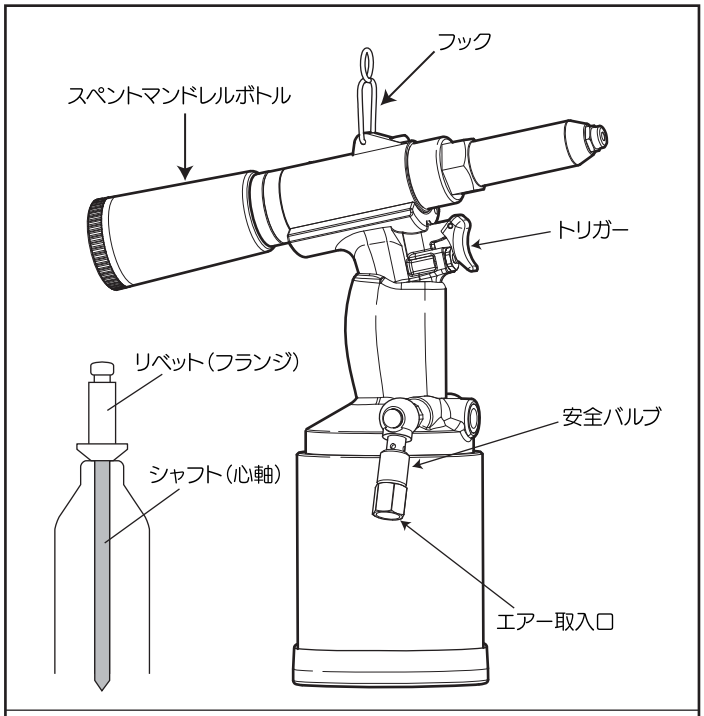

SI-715 附属品一覧
ノーズピース（2.4／3.2／4.0／4.8Φmm）・スパナ・スパナゲージ

SI-725 附属品一覧
ノーズピース（4.8／6.4／7.8Φmm）・スパナ・スパナゲージ

6. プラグにエアーホースをつなぎ、使用するリベットをノーズピースに差し込みトリガーを引いてください。
7. 締結後シャフトがスペントマンドレルボトルに排出されているか確認してください。

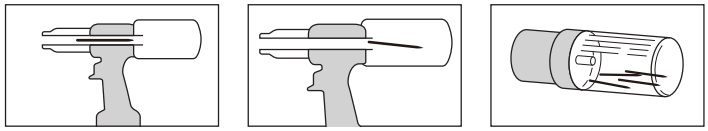

⚠ 注意	◆シャフトがスペントマンドレルボトルに排出されてない場合は目詰まりしていますので、絶対に次のリベットを差し込まないでください。

使用上の注意

⚠ **警　告**

- ご使用前に必ず取扱説明書をよく読み、理解してから作業してください。
- 作業時には必ず保護メガネをご使用ください。
- 絶対に、0.68Mpa（7Kg/cm²）以上の空気圧では使用しないでください。
- ノーズピースの交換時には必ずエアーホースを外してから行ってください。

※長期間、ご使用にならない場合、保管状況等の外部環境によりオイルシリンダーが正常に作動しない場合があります。
そのような症状が出た場合は安全バルブをONにした状態で5秒以上トリガーを引き続けてください。

ブラインドリベット（皿頭）

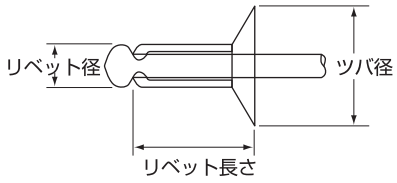

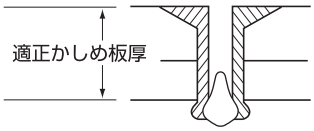

注意

◆ストローク長さ以上（SI-715:23.5mm、SI-725:22.5mm）のリベットを使用する時は、一度で締結できませんので二度引き操作をお願いします。但し、板厚は差し引いて計算願います。

リベット径サイズ表

リベット径	下穴径	リベット長さ	ツバ径	適正かしめ板厚 MIN～MAX
φmm	φmm	mm	φmm	mm
2.4	2.5～2.6	5.5 8.7	4.8	1.0～3.2 3.2～6.4
3.2	3.3～3.4	4.4 6.0 7.6 9.2 10.8 12.3 15.5	6.4	1.0～1.6 1.0～3.2 1.6～4.8 3.2～6.4 4.8～8.0 6.4～9.5 9.5～12.7
4.0	4.1～4.2	6.6 8.2 9.8 11.4 12.9 16.1	8.0	1.2～3.2 1.6～4.8 3.2～6.4 4.8～8.0 6.4～9.5 9.5～12.7
4.8	4.9～5.0	7.1 9.0 10.3 11.9 13.5 16.7 19.9 23.0 26.5 29.7	9.5	1.6～3.2 1.6～4.8 3.2～6.4 4.8～8.0 6.4～9.5 9.5～12.7 12.7～15.9 15.9～19.1 19.1～22.3 22.3～25.4
6.4	6.5～6.6	12.4 15.6 18.9 22.1 25.4 28.6	12.7 12.5	3.2～6.4 6.4～9.5 9.5～12.7 12.7～15.9 15.9～19.1 19.1～22.3

総発売元 信濃機販株式会社

〒175-0083 東京都板橋区徳丸1-20-17
TEL：03(3931)3171(代) FAX：03(3931)3178