SI-2009/2009H（アングルポリッシャー） 取扱説明書

操作手順

1. エアー取入口にカプラーを取り付けて下さい。
2. パッドがしっかり取り付けられているか確認して下さい。
3. 使用圧力の確認をして下さい。(0.49〜0.68Mpa)
4. カプラーより付属のオイルを0.5cc(2〜3滴)位注入し、3〜5秒間空回しをし、油をモーターになじませて下さい。
5. エアーレギュレーターで回転スピードの調節を行って下さい。

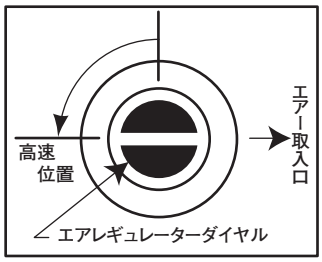

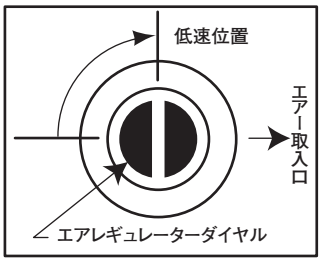

6. スロットルレバーを握ると作動し、離すと停止します。

パッドの交換方法

サービスレンチでスピンドルを固定して、パッドを回して下さい。（右に回して取付け/左に回して取外し）

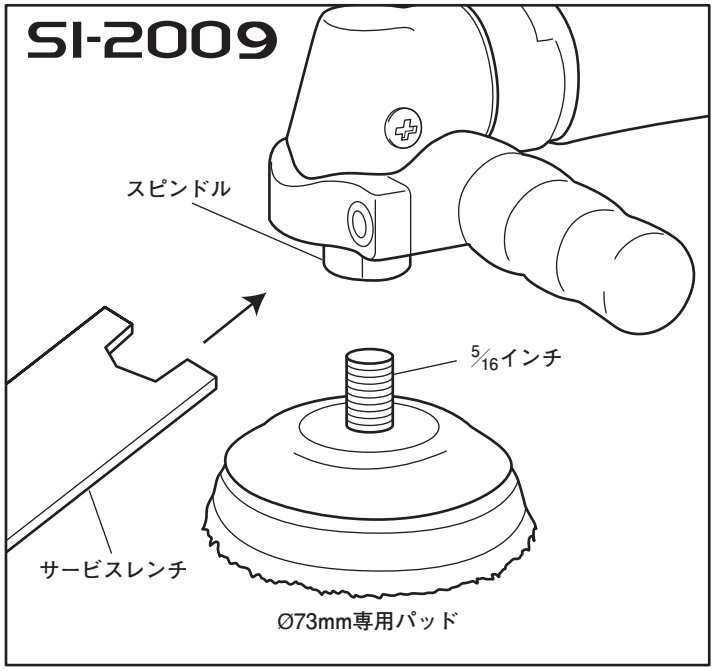

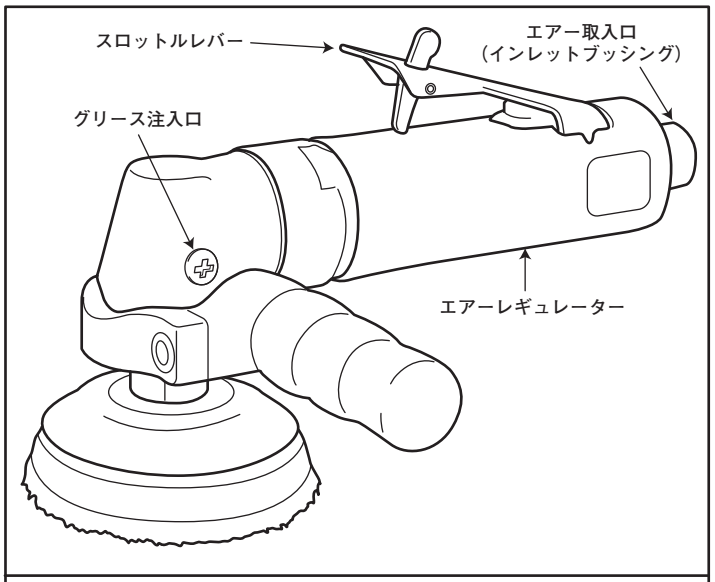

内容品一覧表

- ●防振ハンドル
- ●Ø73mm専用パッド
- ●サービスレンチ
- ●Ø80ウールバフ
- ●Ø80ウレタンバフ
- ●カプラ
- ●エアーレギュレーター
- ●ミニオイル

使用上の注意

⚠ 警　告

◆ パッド及びペーパーの交換は必ず、エアーホースを外して行って下さい。

◆ パッドはしっかりと安全に取り付けて下さい。

◆ 本機は絶対に砥石を使用しないで下さい。

◆ パッドの交換時に使用したサービスレンチは必ず取り除いて下さい。

⚠ 注　意

◆ パッドの先端や部分的に使って作業をすると、エアーホースの外しが破損したり、ツールのバランスがくずれて、正しい研磨ができなくなりますのでご注意ください。

◆ エアーツールは精密な機械です。投げたり、落としたり、強い衝撃を与えないで下さい。故障の原因となります。

◆ 長時間の空回しや不必要な空運転は、摩耗を早めたり故障の原因となりますのでお避け下さい。

◆ 用途以外に使用したり、能力を超えた無理な作業は、お避け下さい。

◆ ご使用後は、ゴミ等が入らないように、エアー取り入れ口に栓をして下さい。