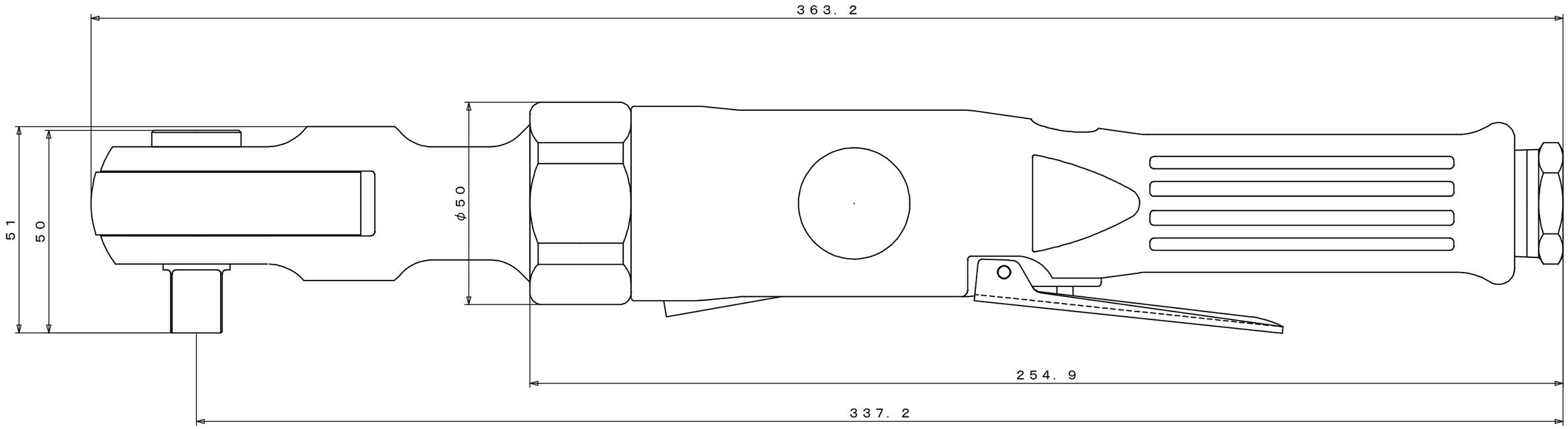


／AS／3／230／00／クミズ゛

| | | | | | | | | | |
|---|---|---|---|---|---|---|---|---|---|
| 4 | | | | | 8 | | | | |
| 3 | | | | | 7 | | | | |
| 2 | | | | | 6 | | | | |
| 1 | | | | | 5 | | | | |
| No | 年・月・日 | 記入者名 | 変更箇所 | 変更理由 | No | 年・月・日 | 記入者名 | 変更箇所 | 変更理由 |
| 図面記号 | A B C D E F G H I J K L M N O P Q R | | | | 旧来歴保存レイヤ | | | | |

| | | | | | |
|---|---|---|---|---|---|
| 品名 | | | | 社番 | 230 |
| 尺度 | 1：1 | 重量g | | 図番 | 00 |
| | | | | 図名 | クミズ゛ |
| 設計 | 製図 | 検図 | 年・月・日 | (株) 信濃製作所 | |
| | | | 94／08／25 | | |